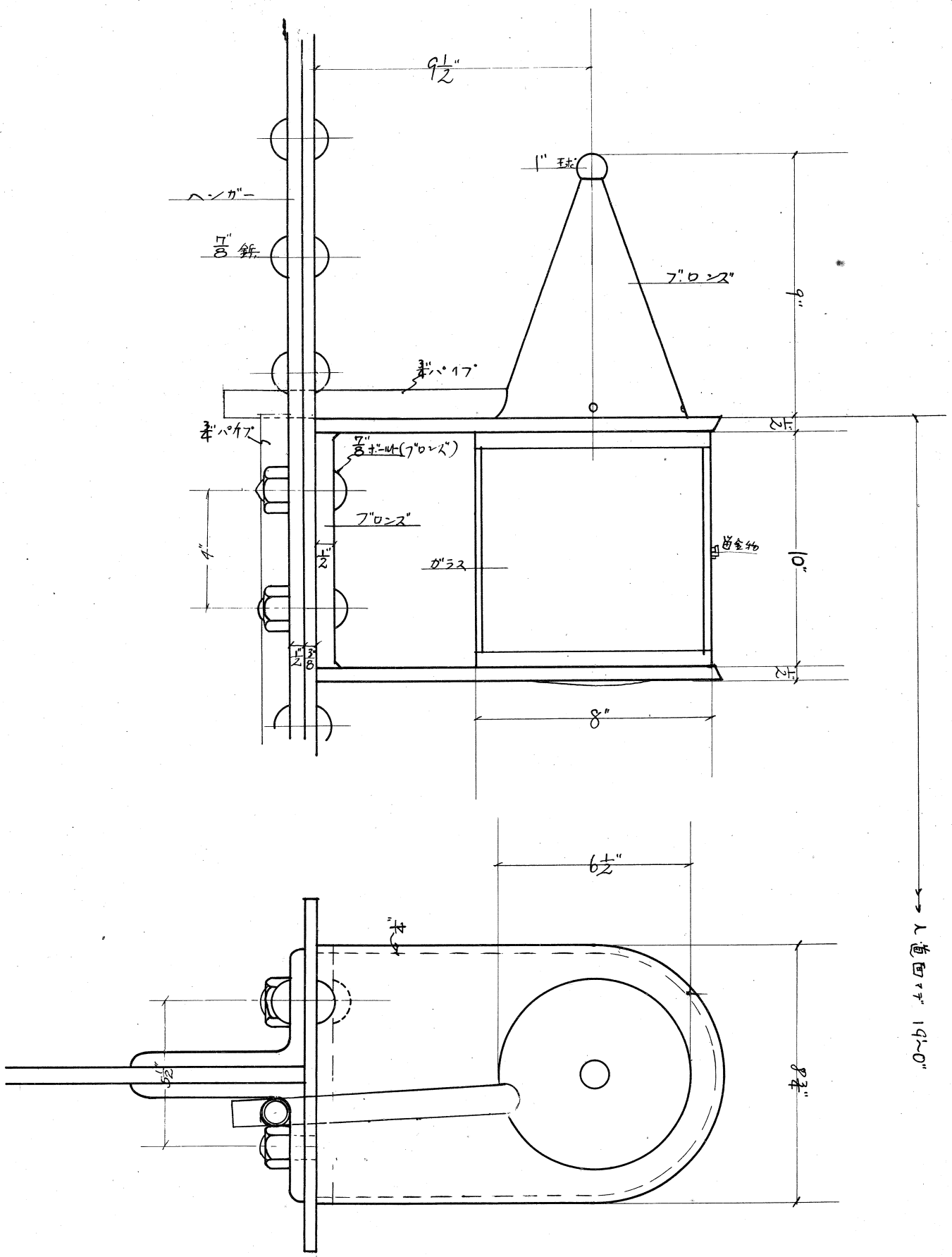

→ 人通口マデ 14'-0"

ハンガー室ツニ3個取付ク

Ⓑ

永代橋
吊材取付電燈
詳細図 之