名古屋市陶管圖

No. I

直管

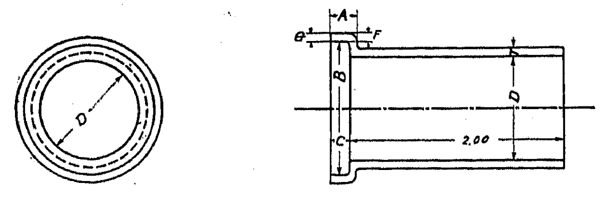

D	t	A	B	C	E	F	G
0.40	0.04	0.24	0.58	0.20	0.04	0.04	0.06
0.50	0.05	0.25	0.68	〃	〃	0.05	0.07
0.60	0.07	0.26	0.84	〃	0.05	0.07	〃
0.75	0.07	0.27	0.99	〃	〃	〃	0.09
1.00	0.09	0.29	1.28	〃	〃	0.09	0.11
1.25	0.10	0.30	1.55	〃	〃	0.10	0.12
1.50	0.12	0.37	1.84	0.25	〃	0.12	0.14

備考
大崎町,岡崎市及千住内圣五寸以上ハ名古屋ニ同ジ

内圣自四寸至六寸土管

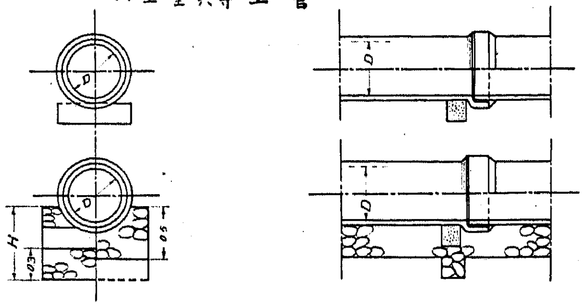

D	0.40	0.50	0.80
H	0.70	0.70	0.70

内圣七寸五分土管

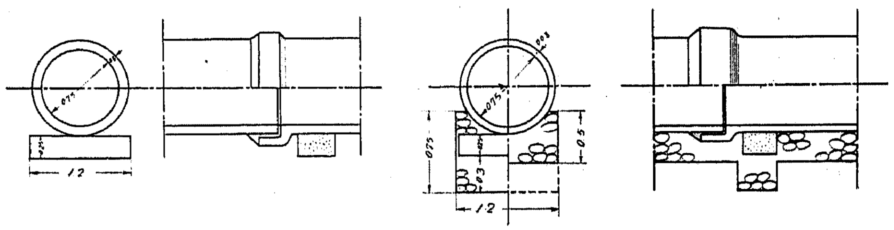

内圣一尺土管

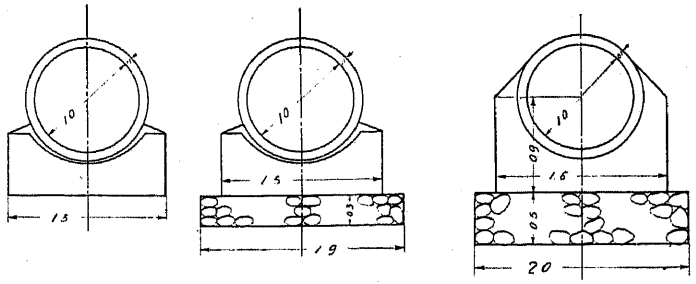

枝付土管

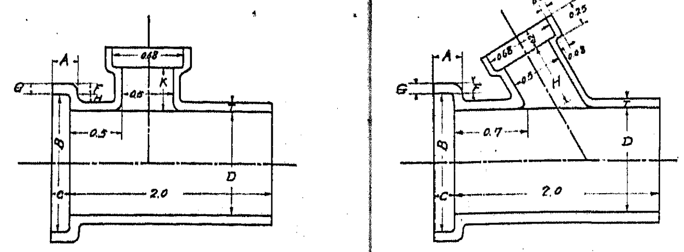

	D	T	A	B	C	E	F	G	K	H
名古屋 大崎 千住 岡崎	0.75	0.07	0.27	0.99	0.20	0.15	1.07	0.09	0.50	0.30
	1.00	0.09	0.29	1.28	〃	〃	1.09	0.11	〃	0.40
	1.25	0.10	0.30	1.55	〃	〃	1.10	0.12	0.60	〃
	1.50	0.12	0.37	1.84	〃	〃	1.12	0.14	〃	〃

内圣一尺二寸五分及一尺五寸土管

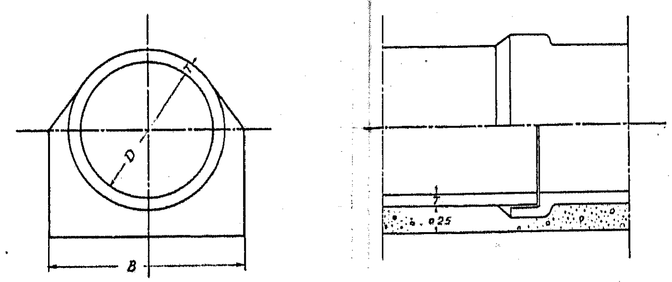

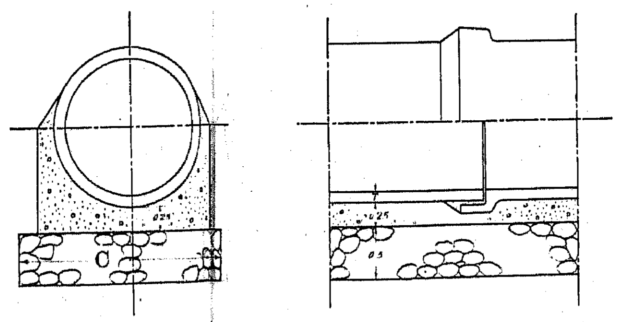

D	T	B	C
1.25	0.11	1.87	2.30
1.50	0.12	2.12	2.60

漸縮土管

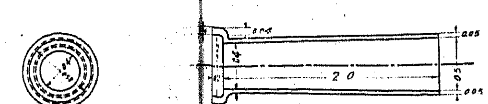

備考 大崎町, 千住町, 岡崎市, 津市等ハ名古屋ニ同ジ

曲管

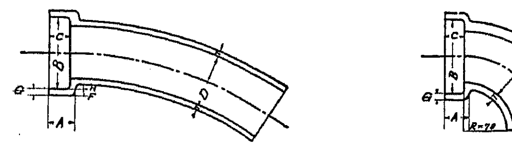

地名	D	T	A	B	C	F	G	H
名古屋, 岡崎	0.40	0.04	0.24	0.58	0.20	0.04	0.06	0.04
名古屋, 岡崎, 千住	0.50	0.05	0.25	0.68	0.20	0.05	0.07	0.04

支管及蓋（膠泥調合一・三）

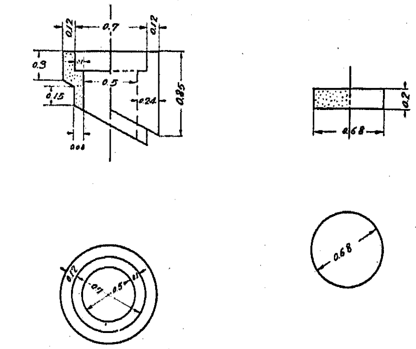

異形モルタル管

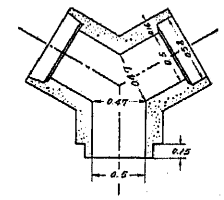

ボーシ管

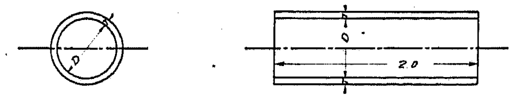

D	T
0.40	0.04
0.50	0.05

基礎用ブロック

D a	1.75	2.00	2.25	2.50
L	2.50	2.80	3.10	3.40

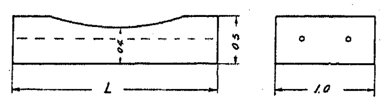

曲尺

(中島工學博士記念 日本水道史附圖)

靜岡市陶管圖

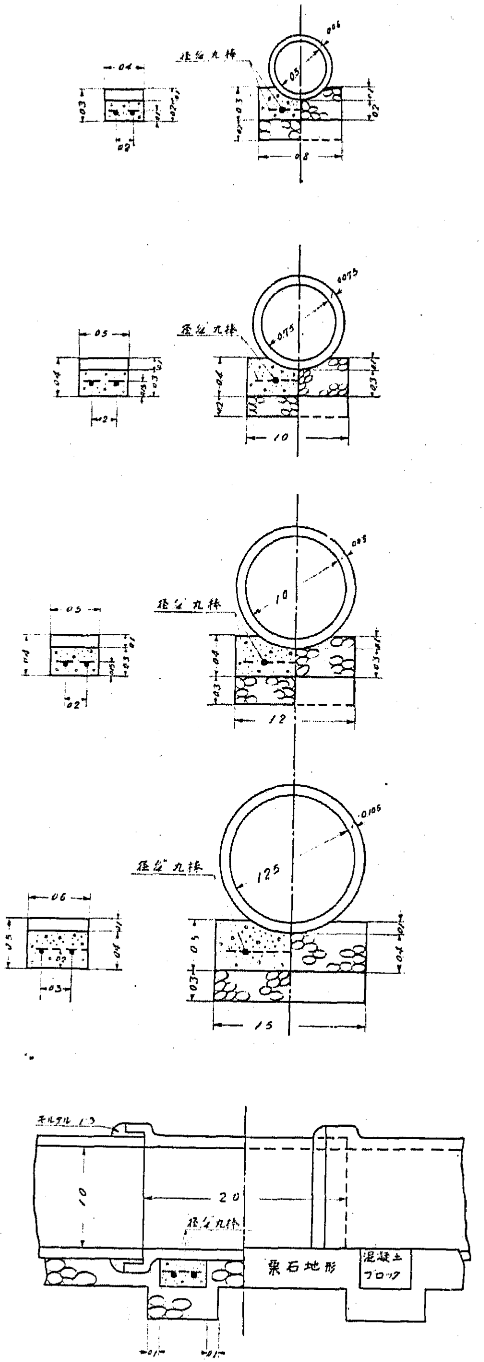

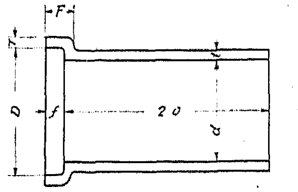

d	t	f	D	T	F
0.5	0.060	0.20	0.70	0.080	0.260
0.75	0.075	0.20	1.00	0.095	0.275
1.00	0.090	0.20	1.28	0.110	0.290
1.25	0.105	0.20	1.56	0.125	0.305

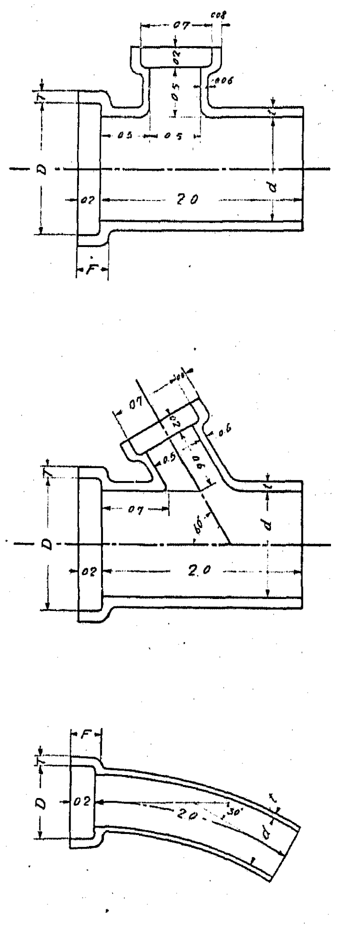

東京市陶管圖

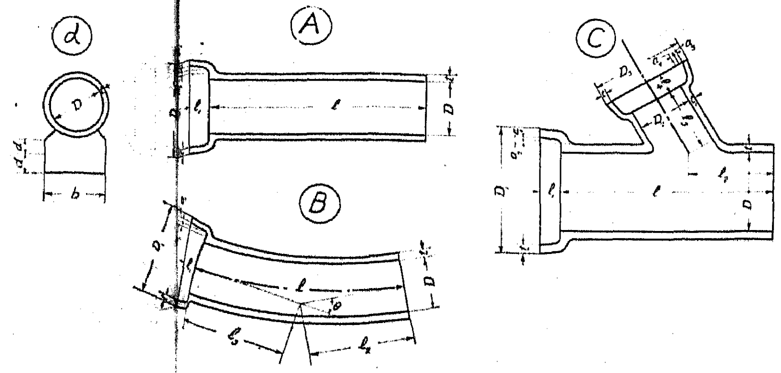

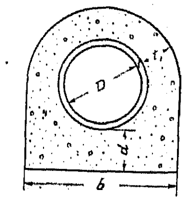

D	b	d	t	t_1
0.75	1.50	0.40	0.075	0.30
0.80	1.56	〃	0.080	〃
1.00	1.87	〃	0.090	〃
1.25	2.06	〃	0.105	〃

符号		D	D_1	D_2	D_3	t	t_1	l	l_1	l_2	l_3	l_4	a_1	a_2	a_3	a_4	d	d_1	b	θ	摘要
ⓐ	Ⓐ	0.50	0.88			0.070		2.00	0.20				0.020	0.030			0.30	0.20	0.60		直線用管
〃	〃	0.60	0.98			〃		〃	〃				〃	〃			〃	0.30	0.75		〃
〃	〃	0.75	1.04			0.085		〃	〃				〃	0.040			〃	〃	0.90		〃
〃	〃	0.80	1.24			0.080		〃	〃				〃	〃			〃	〃	1.00		〃
〃	〃	1.00	1.48			0.090		〃	〃				〃	〃			〃	0.40	1.20		〃
〃	〃	1.25	1.82			0.105		〃	0.25				0.025	0.050			〃	0.50	1.50		〃
〃	Ⓑ	0.50	0.88			0.070		〃	0.20	1.00	1.00		0.020	0.030			〃	0.20	0.60	30°	曲線用管
〃	〃	0.60	1.02			0.080		〃	〃	1.02	1.02		〃	〃			〃	0.30	0.75	〃	〃
〃	〃	0.75	1.21			0.085		〃	〃	1.00	1.00		〃	0.040			〃	〃	0.90	〃	〃
〃	〃	0.80	1.28			0.080		〃	〃	1.02	1.02		〃	〃			〃	〃	1.00	〃	〃
〃	〃	1.00	1.52			0.100		〃	〃	〃	〃		〃	〃			〃	〃	1.20	〃	〃
〃	Ⓒ	0.75	1.21	0.58	0.88	0.085	0.070	〃	〃	0.80	0.60	0.20	〃	0.030	0.020	0.03	〃	〃	0.90	60°	枝付管
〃	〃	〃	〃	0.73	1.21	〃	0.085	〃	〃	0.90	〃	〃	〃	0.040	〃	0.04	〃	〃	〃	〃	〃
〃	〃	0.80	1.28	0.58	1.02	0.090	0.080	〃	〃	〃	〃	〃	〃	〃	〃	0.03	〃	〃	1.00	〃	〃
〃	〃	〃	〃	0.84	1.28	〃	0.090	〃	〃	〃	〃	〃	〃	〃	〃	0.04	〃	0.40	〃	〃	〃
〃	〃	1.00	1.52	0.60	1.02	0.100	0.080	〃	〃	〃	〃	〃	〃	〃	〃	0.03	〃	〃	1.20	〃	〃
〃	〃	〃	〃	0.84	1.28	〃	0.090	〃	〃	〃	〃	〃	〃	〃	〃	0.04	〃	0.50	〃	〃	〃
〃	〃	1.25	1.36	0.60	1.02	0.115	0.080	〃	0.25	〃	〃	〃	0.025	0.050	〃	0.03	〃		1.50	〃	〃
〃	〃	〃	1.86	0.84	1.28	〃	0.090	〃	〃	〃	〃	〃	〃	〃	〃	0.04	〃	〃	〃	〃	〃

若松市陶管圖

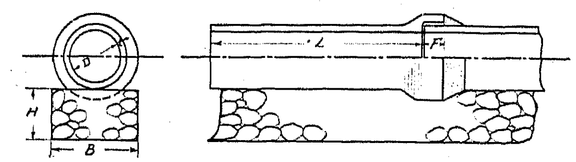

D	t	L	F	B	H
0.50	0.060	2.00	0.20	0.80	0.50
0.80	0.065	〃	〃	1.20	0.80

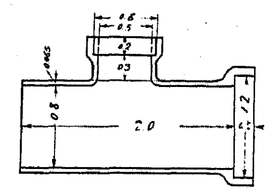

岡崎市陶管圖

甲種　　乙種　　丙種

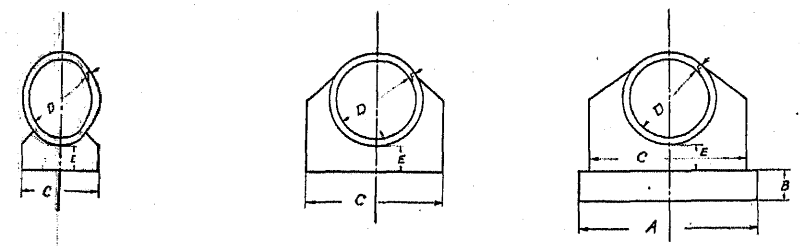

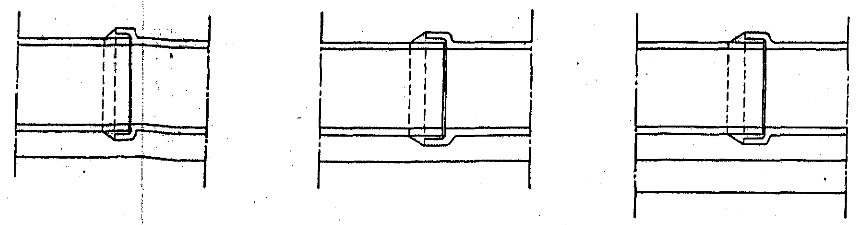

岡崎市陶管寸法表（尺）

D	種別	A	B	C	E	F
0.75	甲			0.90	0.25	0.07
	乙			1.30	〃	〃
	丙	1.70	0.30	〃	〃	〃
1.00	甲			1.20	〃	0.09
	乙			1.60	〃	〃
	丙	2.00	0.50	〃	〃	〃
1.25	甲			1.50	〃	0.10
	乙			1.90	〃	〃
	丙	2.50	0.50	〃	〃	〃
1.50	甲			1.80	〃	0.12
	乙			2.20	〃	〃
	丙	2.80	0.50	〃	〃	〃

曲尺

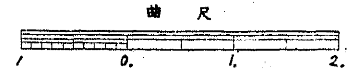

（中島工學博士記念　日本水道史附圖）

廣島市陶管圖

接合圖

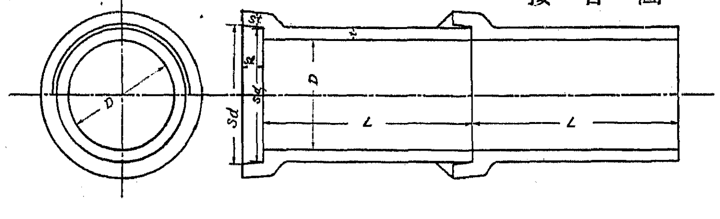

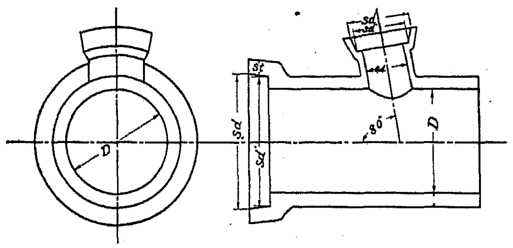

土管寸法表							
	D	t	St	Sℓ	Sd	Sd'	ℓ
廣島,松山	0.40	0.06	0.06	0.15	0.60	0.58	2.00
松山	"	"	"	"	"	"	0.70
廣島,松山	0.50	0.07	0.07	0.16	0.72	0.70	2.00
松山	0.60	"	"	"	0.82	0.80	"
廣島,松山	0.75	0.08	0.08	0.17	1.00	0.98	"
"	0.85	"	"	0.18	1.10	1.08	"
"	1.00	0.10	0.11	0.20	1.30	1.27	"
"	1.20	0.11	0.12	0.23	1.54	1.51	"
"	1.40	0.12	0.13	0.27	1.78	1.74	"
"	1.50	0.13	0.14	0.30	1.90	1.86	"
廣島	1.65	0.14	0.15	"	2.07	2.01	"
松山	"	"	"	"	"	2.03	"
廣島	1.85	0.15	0.16	"	2.29	2.24	"
松山	2.00	0.16	0.17	"	2.48	2.43	"
廣島	"	"	"	"	"	2.34	"

長岡市陶管圖

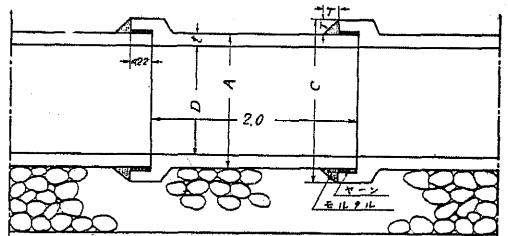

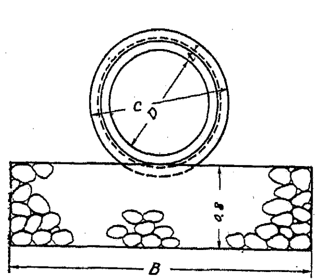

曲尺

土管寸法表						
	D	B	A	C	t	T
大阪市	0.5	3.5	0.62	0.84	0.06	0.11
	0.8	3.5	0.94	1.18	0.07	0.12
	1.0	4.0	1.16	1.42	0.08	0.13
	1.2	4.2	1.38	1.66	0.09	0.14
	1.5	4.5	1.72	2.04	0.11	0.16
長岡市	0.5		0.62	0.84	0.06	0.11
	0.8	2.8	0.94	1.18	0.07	0.12
	1.0	3.0	1.16	1.42	0.08	0.13
	1.2	3.2	1.38	1.66	0.09	0.14
	1.5	3.5	1.72	2.04	0.11	0.16

備考　各戸取付用五寸及八寸土管ノ堀鑿幅及其基礎礫厚サハ本規定ニヨラズ

(中島工學博士記念　日本水道史附圖)

大阪市陶管圖

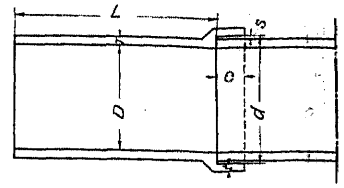

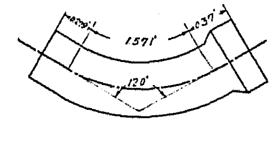

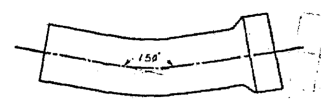

土管寸法表						
D	d	e	T	S	L	t
0.50	0.74	0.22	0.06	0.05	2.00	0.06
0.80	1.04	"	0.07	"	"	0.07
1.00	1.20	"	0.08	"	"	0.08
1.20	1.48	"	0.09	"	"	0.09
1.50	1.82	"	0.11	"	"	"

大崎町陶管圖

甲種

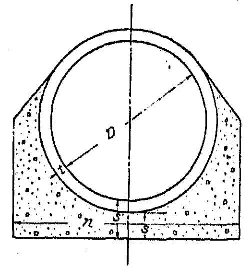

乙種

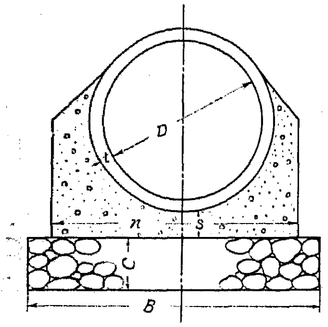

甲種　接合圖　乙種

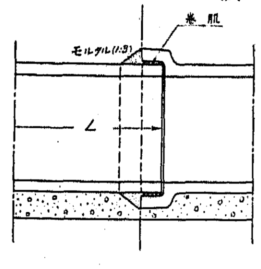

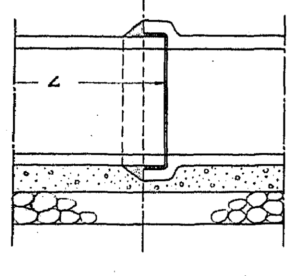

甲種土管寸法表					
D	t	n	S	S'	L
0.75	0.07	1.29	0.25	0.32	2.00
1.00	0.07	1.60	0.25	"	"
1.25	0.10	1.87	"	0.35	"
1.50	0.12	2.16	"	0.37	"

乙種土管寸法表					
D	t	n	S	C	B
0.75	0.07	1.29	0.25	0.30	1.69
1.00	0.09	1.60	"	"	2.00
1.25	0.10	1.87	"	0.50	2.30
1.50	0.12	2.16	"	"	2.60

千住町陶管圖

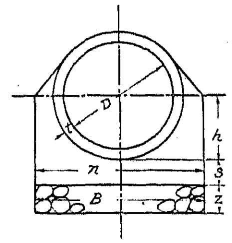

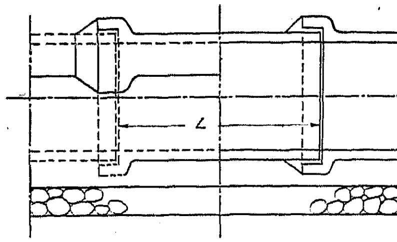

接合圖

土管寸法表							
D	t	n	B	h	S	Z	L
0.75	0.07	1.27	1.27	0.445	0.25	0.30	2.00
1.00	0.09	1.60	1.60	0.590	"	"	"
1.25	0.10	1.87	1.87	0.725	"	"	"
1.50	0.12	2.16	2.16	0.870	"	"	"

松山市陶管圖

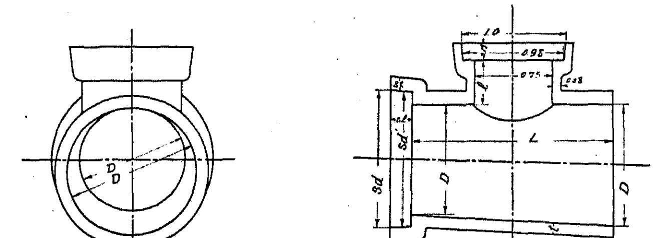

燈孔用枝土管断面

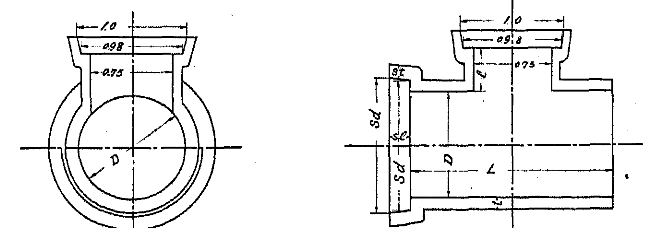

土管基礎砂利断面

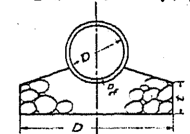

備考

燈孔用枝土管ノℓハ管徑([illegible])トス

仝上片落管ノℓハ管徑([illegible])トス

片落管ノ厚サハ大徑ノ寸法表ニ依ル

土管寸法表						
D	t	St	Sℓ	Sd	Sd	L
0.40	0.06	0.06	0.15	0.60	0.58	2.00
0.40	"	"	"	"	"	0.70
0.50	0.07	0.07	0.16	0.72	0.70	2.00
0.60	"	"	"	0.82	0.80	"
0.75	0.08	0.08	0.17	1.00	0.98	"
0.85	"	"	0.18	1.10	1.08	"
1.00	0.10	0.11	0.20	1.30	1.27	"
1.20	0.11	0.12	0.23	1.54	1.51	"
1.40	0.12	0.13	0.27	1.78	1.74	"
1.50	0.13	0.14	0.30	1.90	1.86	"
1.65	0.14	0.15	"	2.07	2.03	"
1.85	0.15	0.16	"	2.31	2.26	"
2.00	0.16	0.17	"	2.48	2.43	"

土管基礎砂利寸法表			
	D	t	b
	0.50	0.30	D+1.0
	0.60	"	"
	0.75	0.40	D+1.2
	0.85	"	"
	1.00	"	"
	1.20	0.50	D+1.5
	1.40	"	"
	1.50	"	"
	1.65	"	"
	1.85	0.60	D+1.8
	2.00	"	"

陶　管　構　造　圖

直　管

甲種　乙種

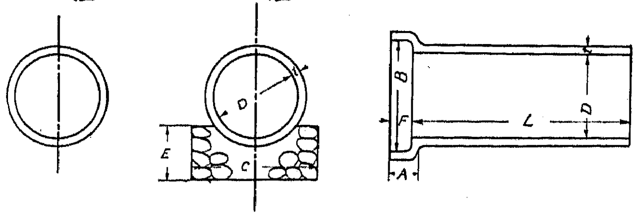

D	種別	t	B	L	F	A	C	E
0.40	甲	005	058	200	020	025		
	乙	"	"	"	"	"	0.80	0.30
0.50	甲	006	070	"	"	026		
	乙	"	"	"	"	"	0.80	0.30
060	甲	007	084	"	"	"		
	乙	:	"	"	"	"	100	0.50
075	甲	008	101	"	"	028		
	乙	"	"	"	"	"	1.20	0.50

甲種　乙種　丙種

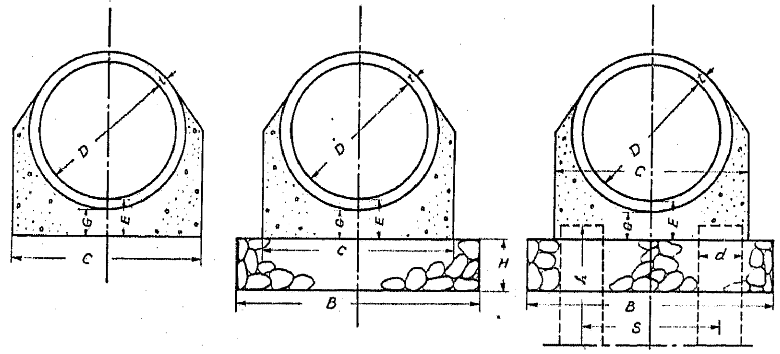

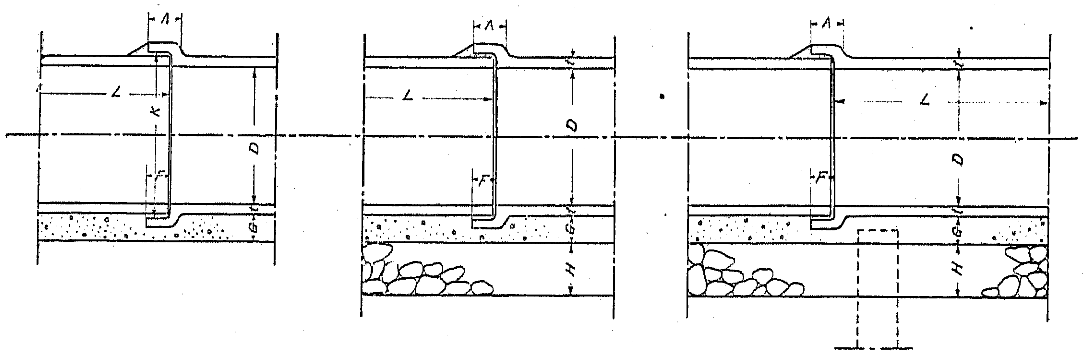

D	種別	t	L	F	A	K	C	E	G	B	H	S	d	h
125	甲	0.11	2.00	0.20	0.31	1.57	1.87	0.36	0.25					
	乙	"	"	"	"	"	"	"	"	2.30	0.50			
	丙	"	"	"	"	"	"	"	"	"	"	1.4	0.4	6.0
1.50	甲	0.13	"	"	0.38	1.86	2.16	0.38	"					
	乙	"	"	"	"	"	"	"	"	2.60	0.50			
	丙	"	"	"	"	"	"	"	"	"	"	1.6	0.4	6.0

甲種　乙種　丙種

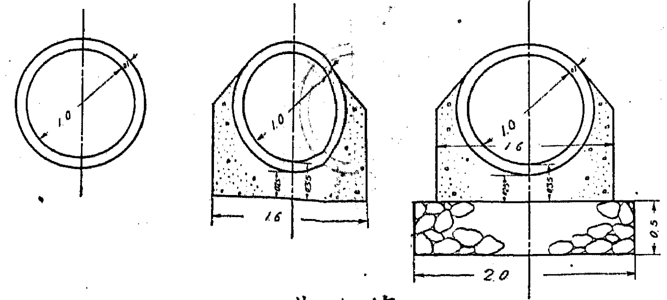

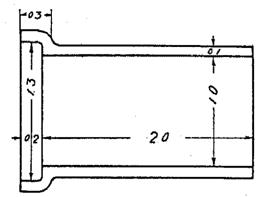

曲管

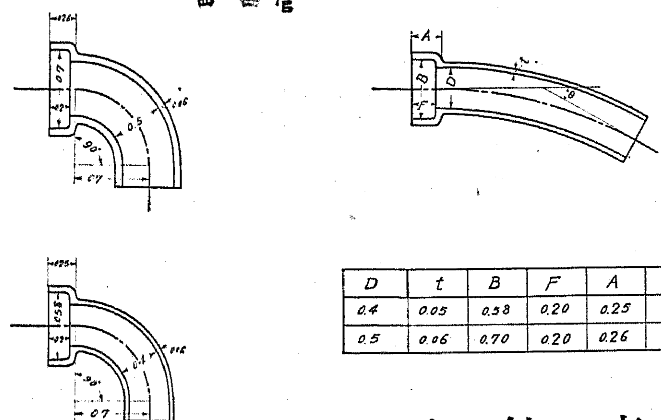

D	t	B	F	A	θ
0.4	0.05	0.58	0.20	0.25	30°
0.5	0.06	0.70	0.20	0.26	"

枝付管

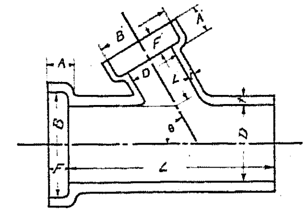

D	t	L	F	B	A	D'	t'	L'	F'	B'	A'	θ
075	008	2.0	020	101	028	05	006	05	020	0.7	026	60°
100	010	"	"	130	030	"	"	0.6	"	"	"	"
125	011	"	"	157	031	"	"	"	"	"	"	"
150	013	"	"	186	038	"	"	"	"	"	"	"

函　館　市

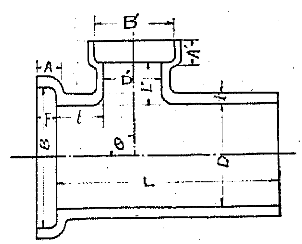

D	t	L	F	B	A	D'	L'	A'	B'	l'	θ
0.75	0.08	2.0	0.2	0.1	0.28	0.5	0.5	0.26	0.70	0.5	90°
1.00	0.10	"	"	0.3	0.30	"	0.4	"	"	"	"
1.25	0.11	"	"	0.57	0.31	"	"	"	"	"	"
1.50	0.13	"	"	0.86	0.38	"	"	0.36	"	"	"

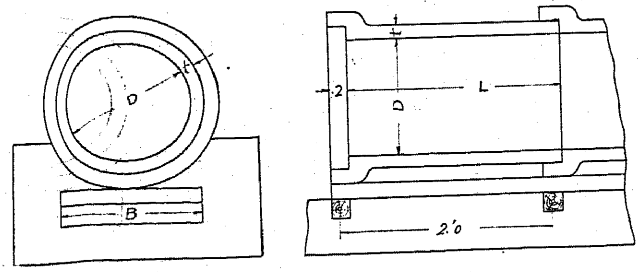

曲尺

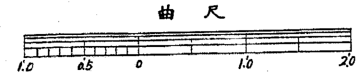

明　石　町

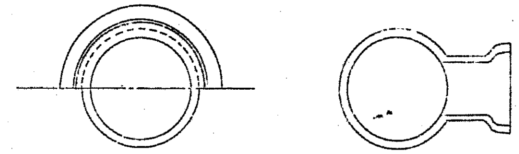

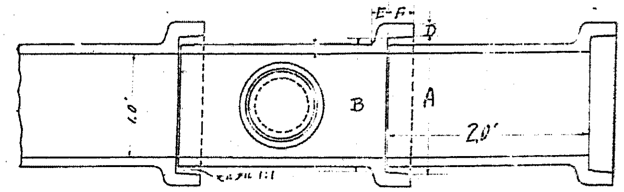

内径＼各部	A	B	C	D	E	F	G	摘要
0 4	0.660	0.550	0.045	0.055	0.060	0.180	2.000	Gハ土管壹本ノ重量
0 5	0.740	0.730	0.060	0.060	0.070	0.200	3.500	異形土管ノ寸法ハ各内径ニ應シテ本表ニ準スルモノトス
0 6	0.830	0.810	0.060	0.070	0.080	0.220	4.200	
0 7	0.960	0.940	0.065	0.080	0.020	0.720	5.500	
0 8	1.040	1.030	0.070	0.100	0.110	0.230	6.500	
1 0	1.300	1.250	0.095	0.120	0.140	0.240	11.000	
1 2	1.600	1.550	0.110	0.140	0.150	0.250	15.000	
1 5	1.900	1.880	0.120	0.150	0.160	0.280	22.000	
1 8	2.100	2.000	0.130	0.180	0.180	0.290	30.000	
2 0	2.400	2.300	0.130	0.180	0.200	0.300	34.000	
2 2	2.600	2.450	0.150	0.220	0.220	0.310	47.000	
2 4	2.900	2.600	0.160	0.230	0.233	0.310	48.000	

（中島工學博士記念　日本水道史附圖）

鐵筋混凝土管構造圖

鉄筋モルタル管(内径1.75)

甲種　乙種　丙種

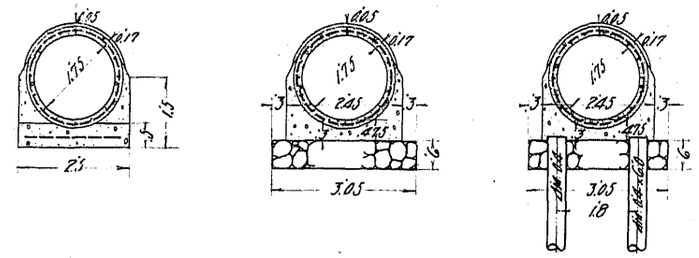

(内径2.00)

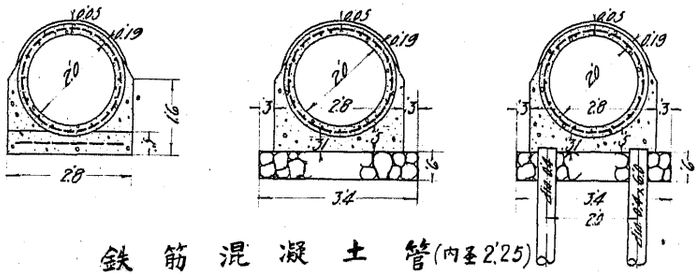

鉄筋混凝土管(内径2.25)

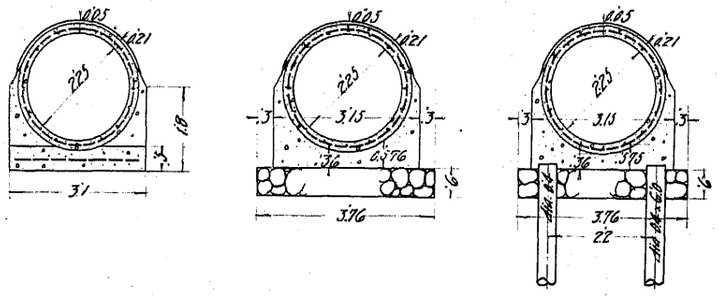

鉄筋混凝土管(内径2.50)

甲種　乙種　丙種

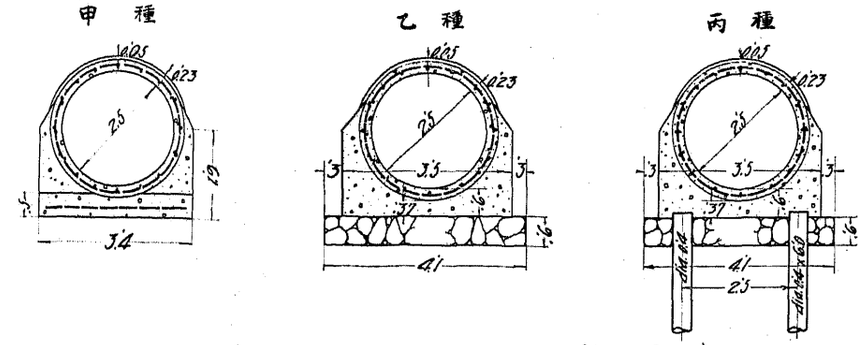

(内径2.75)

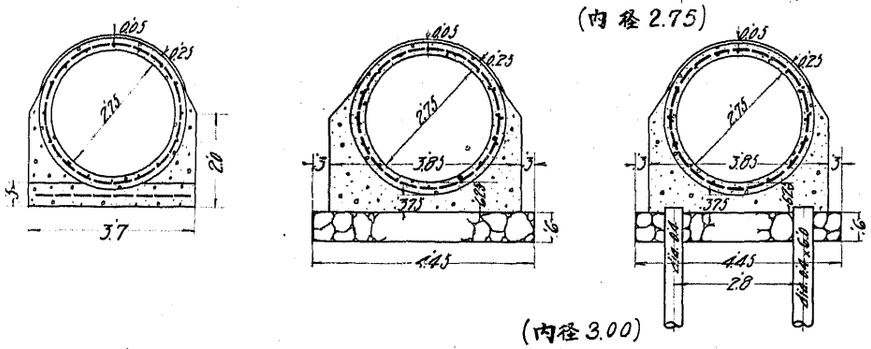

(内径3.00)

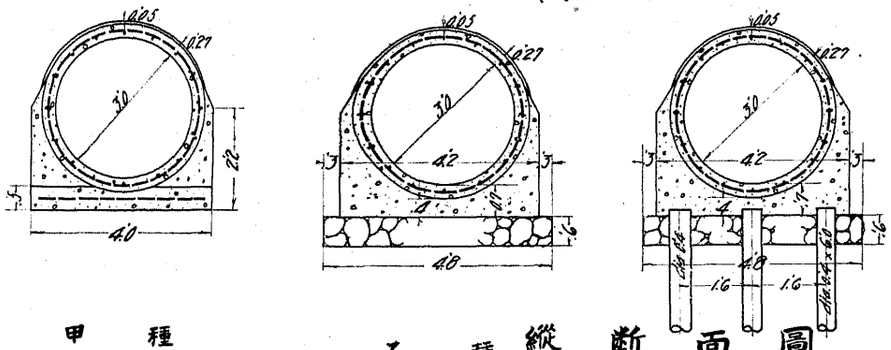

鉄筋混凝土管(内径3.50)

甲種　乙種

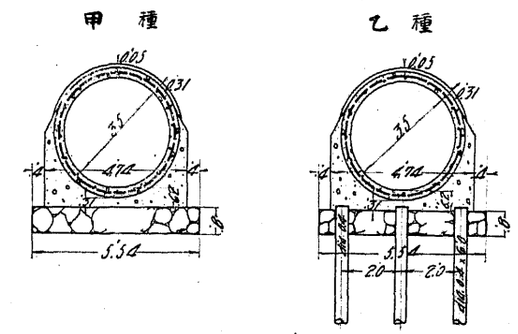

(内径4.00)

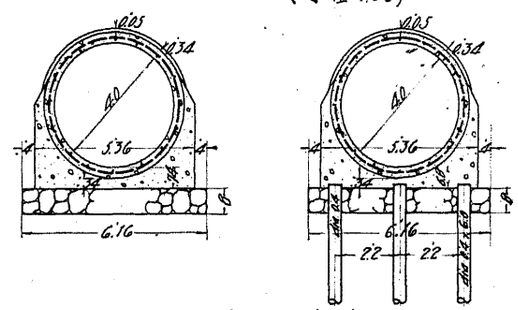

(内径4.50)

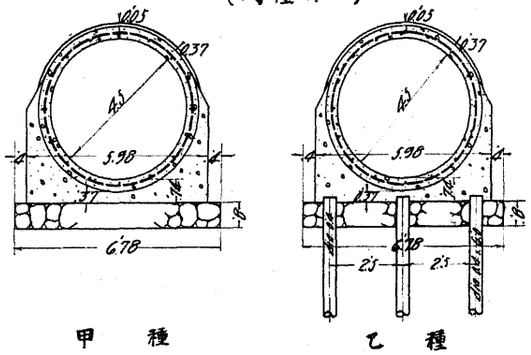

縦断面圖

甲種　乙種　丙種

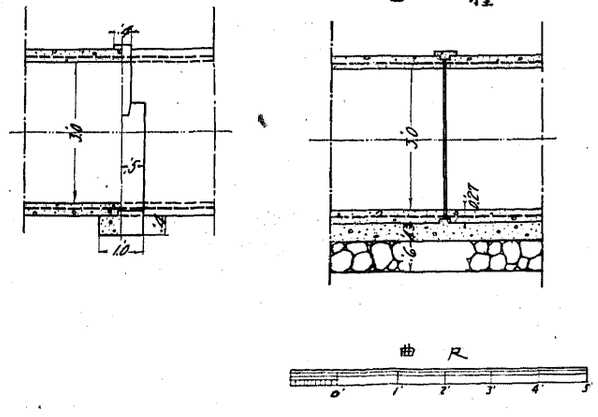

甲種　乙種

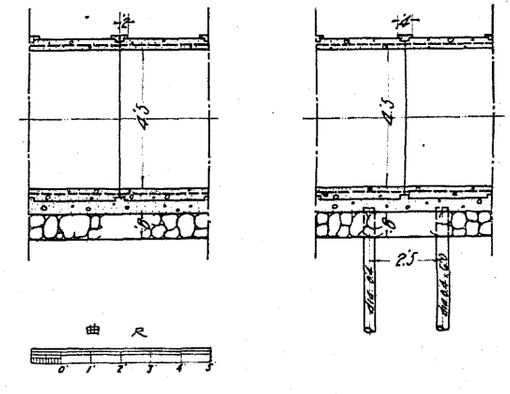

曲尺

曲尺

管種	管径	種目	採用都邑名
鐵筋モルタル管	1.75	甲 乙 丙	名古屋市 津市 岡崎市 大崎町 千住町
仝上	2.00	甲 乙 丙	岡崎市 大崎町 千住町
鐵筋コンクリート管	2.25	甲 乙 丙	岡崎市 大崎町 千住町
仝上	2.50	甲 乙 丙	岡崎市 大崎町 千住町
仝上	2.75	甲 乙 丙	岡崎市 大崎町 千住町
仝上	3.00	甲 乙 丙	岡崎市 大崎町
仝上	3.50	甲 乙 丙	岡崎市 大崎町
仝上	4.00	甲 乙 丙	岡崎市 大崎町
仝上	4.50	甲 乙 丙	大崎町

(中島工學博士記念　日本水道史附圖)

管渠構造圖

仙臺市
モルタル管

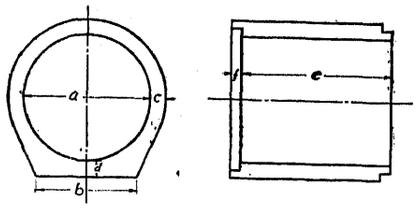

寸法表

a	b	c	d	e	f
1.5	1.2	0.19	0.19	3.00	0.12
1.7	1.4	0.215	0.215	〃	0.13
2.0	1.6	0.25	0.25	〃	0.16
2.5	2.0	0.31	0.31	〃	0.20

東京市
鉄筋混凝土管

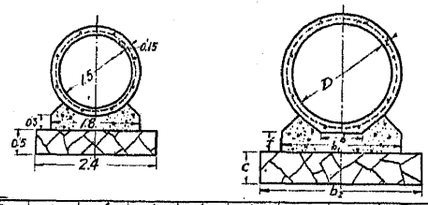

D	t	l	b	b_1	b_2	C	f	鉄筋	
1.75	0.17	3.0	0.8	2.2	2.8	0.5	0.4	NO8	φ3/16
2.00	0.19	〃	0.9	2.4	3.2	0.6	〃	〃	〃
2.25	0.22	〃	1.05	2.8	3.6	〃	〃	〃	〃
2.50	0.24	〃	1.2	3.1	3.9	〃	0.5	NO6	〃
2.75	0.26	〃	1.3	3.4	4.4	〃	0.6	〃	〃
3.00	0.27	〃	1.4	3.6	4.6	〃	〃	NO3	〃

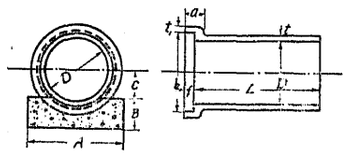

D	A	B	C	L	t	t_1	a	b	f
6"	0.9	0.4	0.22	2.0	3/4"	7/8"	2 3/4"	8 3/4"	2"
9"	1.2	0.5	0.27	〃	7/8	1 1/8	3 3/8	1-0	2 1/2
1'	1.5	〃	0.44	〃	1 1/8	1 3/8	3 3/8	1-3/8	〃
1-3	1.8	0.6	0.50	〃	1 1/4	1 7/8	3 3/4	1-6 3/4	〃
1-6	2.1	〃	0.65	〃	1 1/2	2 1/8	4 1/2	1-10 1/2	3
1-9	2.5	0.7	0.70	〃	1 3/4	2 1/4	4 3/4	1-1 1/4	〃
2-0	2.8	0.8	0.80	〃	2"	2 1/2	5"	2-5 1/4	〃

(吋 R)

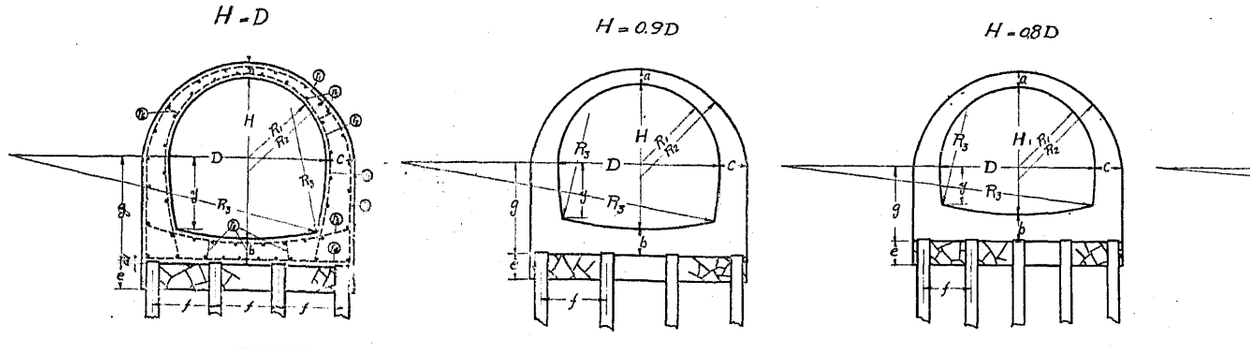

D	H	R_1	R_2	R_3	a	b	c	d	g	e	f	r_1	r_2	r_3	r_4	r_5	r_6	r_7	r_8
8.00	1.00D=8.00	4.00	5.28	16.00	0.40	1.30	1.25	3.52477	5.30	1.00	2.25	φ3/8"	φ3/8"	φ3/8"	φ3/8"	φ1/2"	φ1/2"	φ1/4"	φ1/4"
	0.9D=7.20	〃	〃	〃	〃	〃	〃	2.71147	4.50	〃	〃	〃	〃	〃	〃	〃	〃	〃	〃
	0.8D=6.40	〃	〃	〃	〃	〃	〃	1.92335	3.70	〃	〃	〃	〃	〃	〃	〃	〃	〃	〃
	0.7D=5.60	〃	〃	〃	〃	〃	〃	1.18174	2.90	〃	〃	〃	〃	〃	〃	〃	〃	〃	〃
7.50	1.00D=7.50	3.75	4.92	15.00	0.35	〃	1.15	3.68179	5.05	〃	〃	〃	〃	〃	〃	〃	〃	〃	〃
	0.9D=6.75	〃	〃	〃	〃	〃	〃	2.51115	4.30	〃	〃	〃	〃	〃	〃	〃	〃	〃	〃
	0.8D=6.00	〃	〃	〃	〃	〃	〃	1.[illegible]23	3.55	〃	〃	〃	〃	〃	〃	〃	〃	〃	〃
	0.7D=5.25	〃	〃	〃	〃	〃	〃	0.[illegible]08	2.80	〃	〃	〃	〃	〃	〃	〃	〃	〃	〃
7.00	1.00D=7.00	3.50	4.68	14.00	〃	1.10	〃	3.14291	4.80	〃	2.50	〃	〃	〃	〃	〃	〃	〃	〃
	0.9D=6.30	〃	〃	〃	〃	〃	〃	2.3[illegible]	3.[illegible]	〃	〃	〃	〃	〃	〃	〃	〃	〃	〃
	0.8D=5.60	〃	〃	〃	〃	〃	〃	1.[illegible]	3.20	〃	〃	〃	〃	〃	〃	〃	〃	〃	〃
	0.7D=4.90	〃	〃	〃	〃	〃	〃	0.[illegible]42	2.50	〃	〃	〃	〃	〃	〃	〃	〃	〃	〃
6.50	1.00D=6.50	3.25	4.38	13.00	0.40	〃	1.10	2.91423	4.35	〃	2.40	〃	〃	〃	〃	〃	〃	〃	〃
	0.9D=5.85	〃	〃	〃	〃	〃	〃	2.15432	3.70	〃	〃	〃	〃	〃	〃	〃	〃	〃	〃
	0.8D=5.20	〃	〃	〃	〃	〃	〃	1.38271	3.05	〃	〃	〃	〃	〃	〃	〃	〃	〃	〃
	0.7D=4.55	〃	〃	〃	〃	〃	〃	0.69416	2.40	〃	〃	〃	〃	〃	〃	〃	〃	〃	〃
6.00	1.00D=6.00	3.00	4.08	12.00	〃	1.00	〃	2.69373	4.00	〃	2.00	〃	〃	〃	〃	φ3/8"	φ3/8"	〃	〃
	0.9D=5.40	〃	〃	〃	〃	〃	〃	2.06300	3.40	〃	〃	〃	〃	〃	〃	〃	〃	〃	〃
	0.8D=4.80	〃	〃	〃	〃	〃	〃	1.4[illegible]50	2.[illegible]	〃	〃	〃	〃	〃	〃	φ1/2"	φ1/2"	〃	〃
	0.7D=4.20	〃	〃	〃	〃	〃	〃	1.82030	2.20	〃	〃	〃	〃	〃	〃	〃	〃	〃	〃
5.50	1.00D=5.50	2.75	3.79	11.00	0.50	〃	1.00	2.40029	3.15	〃	2.25	〃	〃	〃	〃	φ3/8"	φ3/8"	〃	〃
	0.9D=4.95	〃	〃	〃	〃	〃	〃	1.8[illegible]	3.60	〃	〃	〃	〃	〃	〃	〃	〃	〃	〃
	0.8D=4.40	〃	〃	〃	〃	〃	〃	1.37269	2.85	〃	〃	〃	〃	〃	〃	φ1/2"	φ1/2"	〃	〃
	0.7D=3.85	〃	〃	〃	〃	〃	〃	0.75[illegible]	2.10	〃	〃	〃	〃	〃	〃	〃	〃	〃	〃
5.00	1.00D=5.00	2.50	3.43	10.00	0.45	0.50	0.90	2.64479	3.40	〃	2.00	〃	〃	〃	〃	φ3/8"	φ3/8"	〃	〃
	0.9D=4.50	〃	〃	〃	〃	〃	〃	1.91871	2.70	〃	〃	〃	〃	〃	〃	〃	〃	〃	〃
	0.8D=4.00	〃	〃	〃	〃	〃	〃	1.20285	2.10	〃	〃	〃	〃	〃	〃	φ1/2"	φ1/2"	〃	〃
	0.7D=3.50	〃	〃	〃	〃	〃	〃	0.68858	1.50	〃	〃	〃	〃	〃	〃	〃	〃	〃	〃
4.50	1.00D=4.50	2.25	3.13	9.00	〃	〃	0.85	2.12031	3.15	〃	1.85	〃	〃	〃	〃	φ3/8"	φ3/8"	〃	〃
	0.9D=4.05	〃	〃	〃	〃	〃	〃	1.54725	2.70	〃	〃	〃	〃	〃	〃	〃	〃	〃	〃
	0.8D=3.60	〃	〃	〃	〃	〃	〃	0.68188	2.25	〃	〃	〃	〃	〃	〃	〃	〃	〃	〃
	0.7D=3.15	〃	〃	〃	〃	〃	〃	0.61973	1.80	〃	〃	〃	〃	〃	〃	〃	〃	〃	〃

曲尺

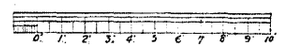

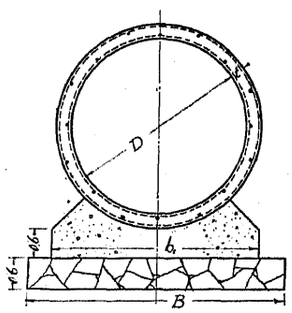

D	t	l	B	b_1	鉄筋	
3.50	0.30	2.0	5.1	4.1	NO.3	φ1/4"
4.00	0.34	〃	5.7	4.7	NO2	〃
4.50	0.38	〃	6.3	5.7	NO.1	〃

混凝土管接合部詳細圖

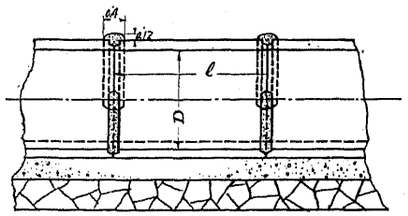

曲尺

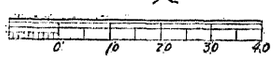

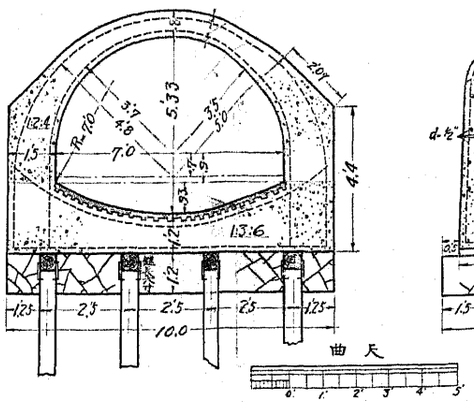

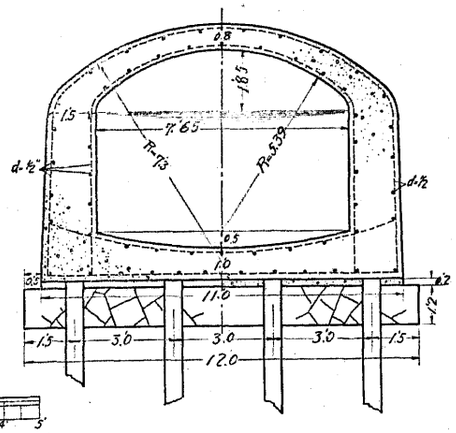

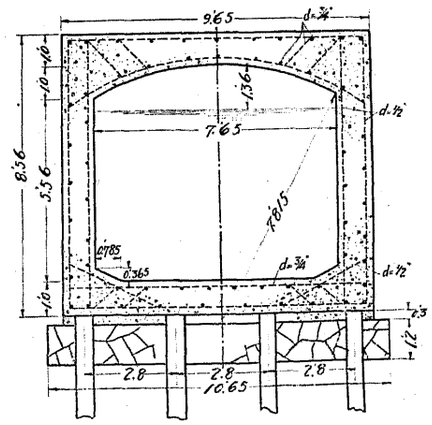

(中島工學博士記念 日本水道史圖)

仙臺市卵形渠

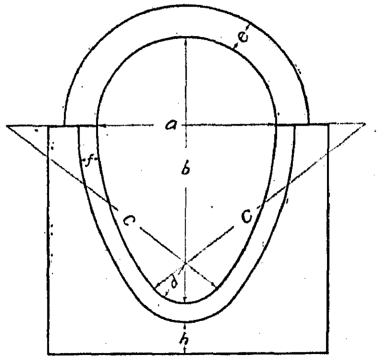

a	b	C	d	e	f	g	h
2.2	3.3	3.3	0.55	1	1	0.35	0.6
2.4	3.6	3.6	0.60	"	"	"	"
2.7	3.9	3.9	0.65	2	"	"	"
2.8	4.2	4.2	0.70	"	"	"	"
3.2	4.8	4.8	0.80	"	"	"	"
3.4	5.1	5.1	0.85	"	"	"	"
3.6	4.6	4.5	0.75	"	"	"	"
3.6	5.4	5.4	0.90	"	"	"	"
3.8	5.7	5.7	0.95	"	"	"	"
4.0	6.0	6.0	1.00	"	"	"	"

表中e及fハ煉瓦ノ枚數ナリa半全ノ部ハ.21=.17d 半径ノ部ハ.22=.14ノ厚サ異形煉瓦ニテC半径ノ部ハ並形煉瓦ナリ.

東京市截頭卵形渠

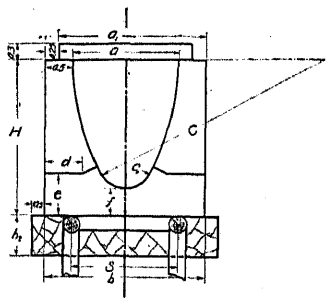

a	a1	H	h1	h2	C	C1	d	e	f	b	S
1.0	1.5	1.6	1.3	0.6	2.58	0.25	0.4	0.5	0.3	2.0	1.4
1.5	2.0	2.4	2.0	"	4.08	0.375	0.6	0.6	0.4	2.5	1.8
2.0	2.5	3.0	2.5	0.8	4.75	0.50	0.7	0.8	0.5	3.0	2.0

明石市截頭卵形渠

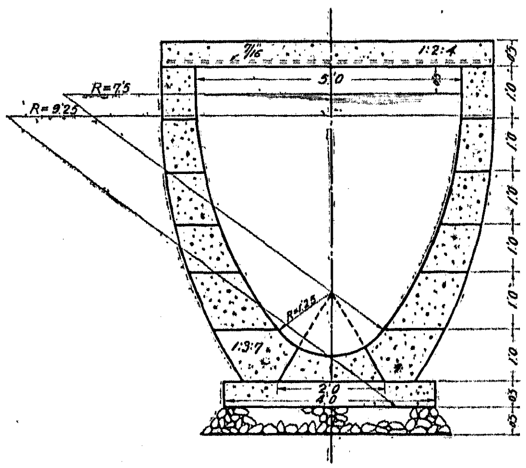

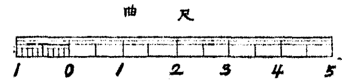

臺北市卵形渠

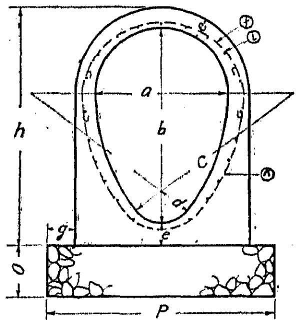

a	b	c	d	e	g	h	o	P	f	i	k
2.0	3.0	3.0	0.5	0.35	0.4	3.70	1.0	3.5	1/4"x5.0 c to c 0.3	1/4x6.3x18	1/4x2.0 c to c 0.3
2.5	3.75	3.75	0.625	0.4	0.5	4.55	"	4.3	3/8x6.0 c to c 0.4	1/4"x6.3x21	3/8x8.0 c to c 0.4

大阪市馬蹄形暗渠

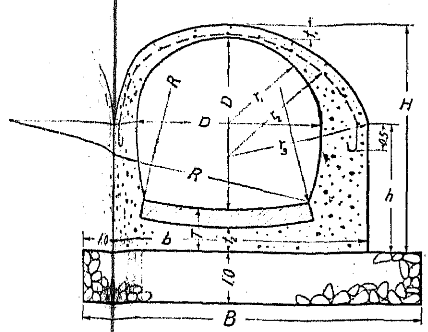

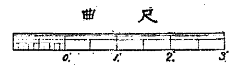

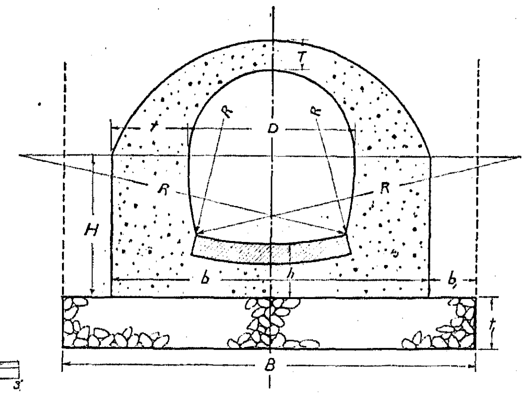

D	B	b	H	h	t1	t2	t3	T	R	r1	r2	r3	l
3.25	6.87	[illegible]	4.33	2.44	0.27	0.41	0.81	0.81	6.5	1.63	2.30	2.52	6.98
3.50	7.25	[illegible]	4.63	2.59	0.29	0.44	0.88	0.84	7.0	1.75	2.47	2.71	7.44
3.75	7.63	[illegible]	[illegible]	2.75	0.31	0.47	0.94	0.87	7.5	1.88	2.64	2.90	7.90
4.00	8.00	[illegible]	[illegible]	2.90	0.33	0.50	1.00	0.90	8.0	2.00	2.82	3.10	8.30
4.25	8.38	[illegible]	[illegible]	3.06	0.35	0.53	1.06	0.93	8.5	2.13	2.99	3.29	8.82
4.50	8.75	[illegible]	[illegible]	3.21	0.38	0.56	1.13	0.96	9.0	2.25	3.15	3.48	9.28
4.75	9.13	[illegible]	6.14	3.37	0.40	0.59	1.19	0.99	9.5	2.38	3.33	3.68	9.74
5.00	9.50	[illegible]	6.45	3.53	0.42	0.63	1.25	1.03	10.0	2.50	3.50	3.87	10.20
5.25	9.88	[illegible]	6.75	3.69	0.44	0.66	1.31	1.06	10.5	2.63	3.67	4.06	10.66
5.50	10.25	[illegible]	7.05	3.84	0.46	0.69	1.38	1.09	11.0	2.75	3.85	4.26	11.12
5.75	10.63	[illegible]	7.35	4.00	0.48	0.72	1.44	1.12	11.5	2.88	4.02	4.45	11.58
6.00	11.00	[illegible]	7.65	4.15	0.50	0.75	1.50	1.15	12.0	3.00	4.19	4.64	12.04

D	R	H	h	B	b	b1	T	t	t1
3.00	6.0	2.50	1.00	7.5	5.5	1.0	0.50	1.250	1.0
3.25	6.5	2.65	"	8.0	6.0	"	0.55	1.375	"
3.50	7.0	2.75	"	8.5	6.5	"	0.60	1.500	"
3.75	7.5	2.95	"	9.0	7.0	"	0.63	1.625	"
4.00	8.0	3.00	"	9.5	7.5	"	0.65	1.750	"

大坂市半圓暗渠

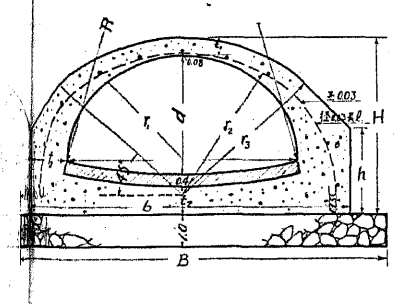

D	B	b	H	h	t1	t2	t3	R	r1	r2	r3	d	l
6.0	11.0	[illegible]	[illegible]	2.40	0.50	0.75	1.50	12.0	3.0	4.08	4.50	3.38	12.0
7.0	12.5	[illegible]	[illegible]	2.73	0.58	0.88	1.75	14.0	3.5	4.75	5.25	3.95	15.4
8.0	14.0	[illegible]	[illegible]	3.07	0.67	1.00	2.00	16.0	4.0	5.41	6.00	4.51	17.5

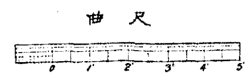

神戸市截頭卵形渠

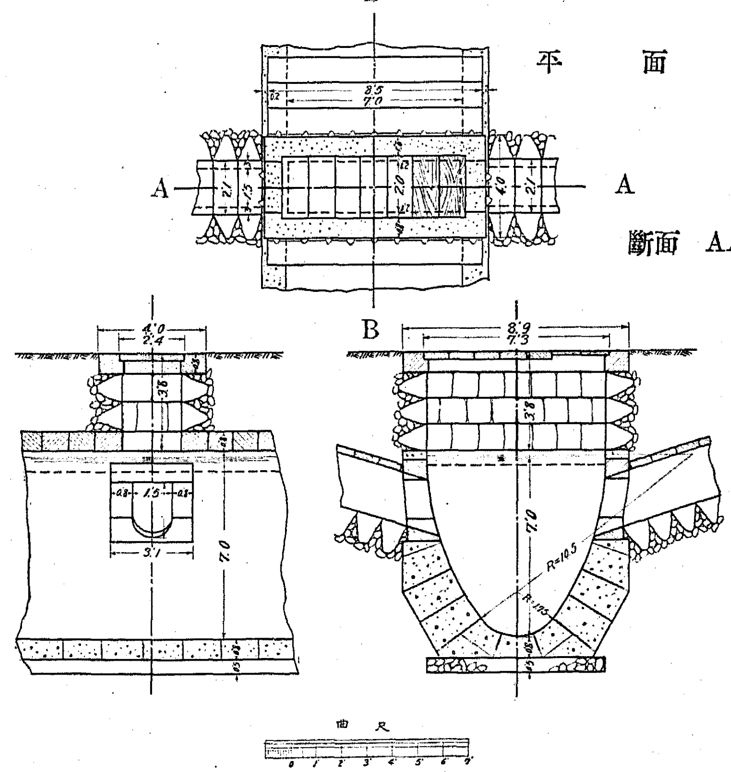

(中島工學博士記念 日本水道史附圖)

下水道矩形渠構造圖

No. VIII

松山市

第一種

(甲)　(乙)

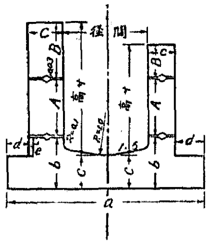

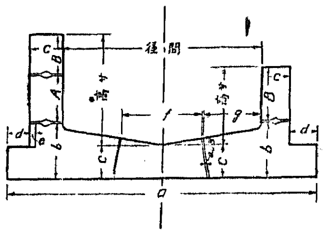

第二種

(甲)　(乙)

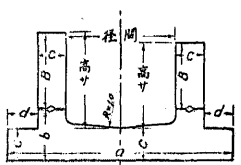

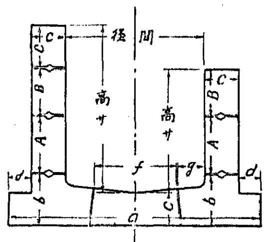

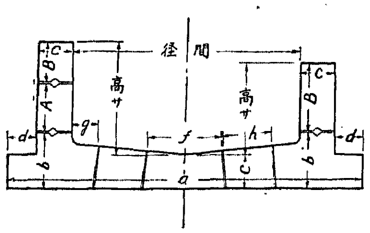

第三種

(甲)　(乙)

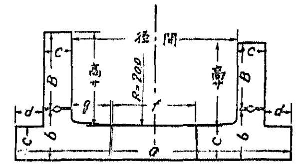

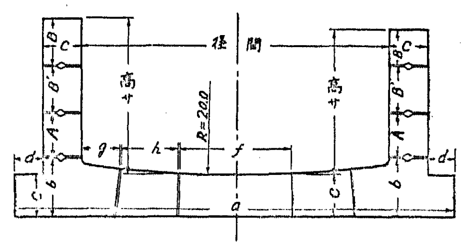

第一種寸法表(尺)

徑間	高	側壙段數	底壙寸法 a	b	c	d	e	f	g	側壙寸法 A	B	C
1.50	2.40	2	3.50	0.90	0.6	0.40	0.10			1.00	1.02	0.60
	2.00	"	"	"	"	0.50				"	0.62	0.50
	1.60	1	"	"	"	"					1.25	"
	1.40	"	"	"	"	"					1.05	"
2.00	2.20	2	4.00	"	"	0.40	0.10			1.00	0.82	0.60
	2.00	"	"	"	"	0.50				"	0.62	0.50
	1.80	"	"	"	"	"				0.80	"	"
	1.60	1	"	"	"	"					1.25	"
	1.40	"	"	"	"	"					1.05	"
	1.25	"	"	"	"	"					0.90	"
2.50	1.70	"	4.50	1.00	"	"					1.25	"
3.00	2.00	2	5.00	"	"	"		1.50	0.72	0.80	0.72	"
	1.80	1	"	"	"	"		"	"		1.35	"
3.50	2.00	2	5.50	1.05	"	0.40	0.10	"	0.97	0.82	0.65	0.60
	1.40	1	"	"	"	0.50		"	"		0.90	0.50

備考　兩隅半徑一寸弧　中央半徑一尺弧　底勾配五分一

第二種寸法表(尺)

徑間	高	側壙段數	底壙寸法 a	b	c	d	f	g	h	側壙寸法 A	B	B'	C
2.00	1.70	1	4.00	0.90	0.60	0.50					1.35		0.50
	1.50	"	"	"	"	"					1.15		"
	1.00	"	"	"	"	"					0.65		"
	0.80	"	"	"	"	"					0.45		"
2.50	3.00	3	4.50	"	"	0.40	1.50	0.47		1.00	0.80	0.80	0.60
	2.20	2	"	"	"	"	"	"		"	0.82		"
	2.00	"	"	"	"	0.50	"	"		0.90	0.72		0.50
	1.80	"	"	"	"	"	"	"		0.80	0.62		"
	1.50	1	"	"	"	"	"	"		1.15			"
3.00	2.20	2	5.00	"	"	0.40	"	0.72		1.00	0.82		0.60
	2.00	2	"	"	"	0.50	"	"		0.90	0.72		0.50
	1.50	1	"	"	"	"	"	"			1.15		"
3.50	2.10	2	5.50	"	"	0.40	"	0.97		1.00	0.72		0.60
	1.90	"	"	"	"	0.50	"	"		0.80	"		0.50
4.00	2.00	"	6.20	1.00	"	"	1.30	0.39	0.8	"	"		0.60
	1.60	1	"	"	"	"	"	"	"		1.15		"
4.50	1.80	2	6.70	"	"	"	"	0.74	"	0.72	0.60		"

備考　兩隅半徑一寸弧　中央半徑一尺弧　底勾配十分二

第三種寸法表(尺)

徑間	高	側壙段數	底壙寸法 a	b	c	d	f	g	h	側壙寸法 A	B	B'	C
2.50	1.00	1	4.50	0.80	0.60	0.50	1.50	0.47			0.75		0.50
3.00	1.70	"	5.00	0.90	"	"	"	0.72			1.35		"
	1.50	"	"	"	"	"	"	"			1.15		"
	1.30	"	"	"	"	"	"	"			0.95		"
3.50	1.50	"	5.50	"	"	"	"	0.97			1.15		"
4.00	1.80	2	6.20	0.80	"	"	1.30	0.494	0.80	0.80	0.72		0.60
	1.45	1	"	"	"	"	"	"	"		1.20		"
	1.00	"	"	"	"	"	"	"	"		0.75		"
4.50	2.10	2	6.70	1.00	0.70	"	"	0.744	"	1.00	0. 2		"
	1.20	1	"	"	"	"	"	"	"		0.85		"
	1.58	"	"	"	"	"	"	"	"		1.00		"
	2.30	2	"	"	"	"	"	"	"	1.20	0.72		"
5.00	2.60	3	7.40	"	"	"	1.50	0.69	1.00	0.80	0.59	0.80	0.70
	1.40	1	"	"	"	"	"	"	"		1.05		"
5.50	2.80	3	7.90	1.05	0.75	"	2.00	0.75	"	0.80	0.79	0.80	"
	2.60	"	"	"	"	"	"	"	"	"	0.59	"	"
	2.00	2	"	"	"	"	"	"	"	"	0.80		"
	1.50	1	"	"	"	"	"	"	"		1.15		"

備考　兩隅半徑一寸弧　底勾配半徑二十尺弧

千住町

(A)

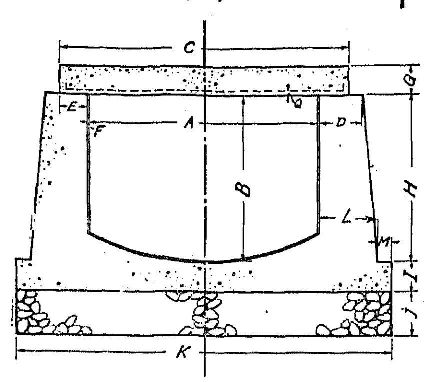

(B)

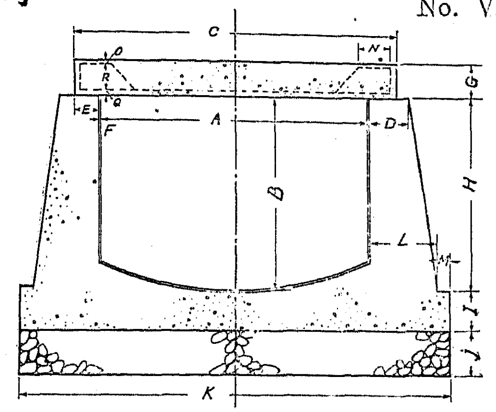

(A) 寸法表

A	B	C	D	E	F	G	H	I	j	K	L	M	Q	鉄筋 縦	横
1.50	2.00				0.03				0.5	3.25		0.20			
2.00	2.50	2.60	0.50	0.30	"	0.40	2.50	0.4	0.6	4.00	0.75	0.25	0.08	3-No1φ-2.5	5-No8
2.50	"	3.10	"	"	"	"	"	"	"	4.50	"	"	"	3-No1φ-3.1	5-No8
"	3.00	3.50	0.75	0.50	"	"	3.00	0.5	"	5.00	1.00	"	"	3-No1φ-3.5	5-No8
3.00	"	4.00	"	"	"	0.45	"	"	"	5.50	"	"	"	3-No1φ-4.0	5-No8
3.50	"	4.50	"	"	"	"	"	"	0.8	6.00	"	"	"	3-No1φ-4.5	6-No8
4.00	"	5.00	"	"	"	0.50	"	"	"	6.50	"	"	0.09	3-3/8"φ-5.0	6-No6
4.50	"	5.50	"	"	"	"	"	"	"	7.00	"	"	"	3-3/8"φ-5.6	6-No6
"	3.50	"	"	"	"	0.55	3.50	0.6	"	7.50	1.25	"	"	3-3/8"φ-5.6	6-No6

(B) 寸法表

A	B	C	D	E	F	G	H	I	j	K	L	M	N	O	P	Q	鉄筋 縦	横
5.0	3.5	6.0	0.75	0.50	0.03	0.60	3.5	0.7	0.8	8.0	1.25	0.25	0.6	0.1	0.4	0.1	3-1/2"φ-6.2	8-No6
5.5	"	6.5	"	"	"	"	"	"	"	8.5	"	"	"	"	"	"	3-1/2"φ-6.7	8-No6
7.0	4.8	8.5	1.00	0.75	"	0.75	4.8	0.8	"	11.0	1.75	"	0.8	"	0.55	"	3-1/2"φ-8.7	9-No6
8.0	"	9.5	"	"	0.05	0.85	"	"	"	12.0	"	"	"	"	0.55	"	3-1/2"φ-9.8	9-No6
9.0	5.0	10.5	"	"	"	0.90	5.0	"	"	13.5	"	0.50	1.00	"	0.70	"	3-1/2"φ-10.8	9-1/4"φ

廣島市

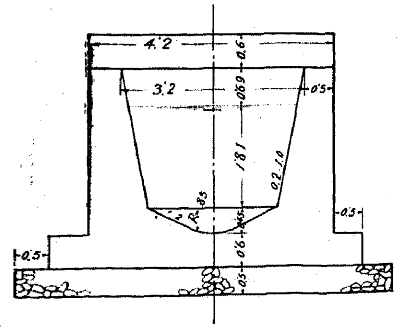

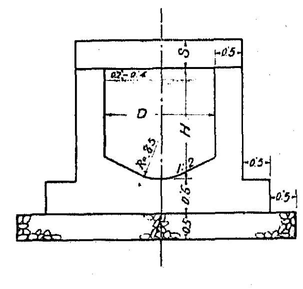

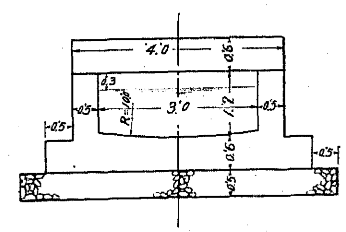

D	2.00				2.50				3.00					4.0	4.5
H	1.60	1.75	2.00	2.15	1.00	1.50	1.60	1.90	1.70	1.90	2.00	2.20	2.50	2.30	2.60
T	0.50	0.50	0.50	0.50	0.50	0.50	0.50	0.50	0.60	0.60	0.60	0.60	0.60	0.60	0.60
S	"	"	"	"	"	"	"	"	"	"	"	"	"	0.70	0.70

曲尺

(中島工學博士記念　日本水道史附圖)

下水道矩形渠構造圖

松山市

第一種

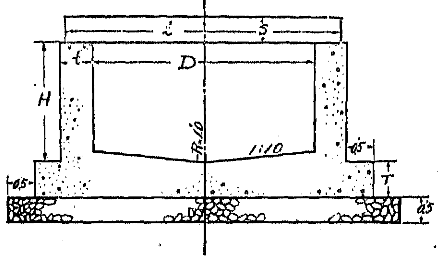

第一種寸法表

D	符号	H	t	T	l	S	f
1.5	甲	2.4	0.6	0.6	2.5	0.5	0.4
〃	乙	2.0	0.5	〃	〃	〃	0.5
〃	丙	1.6	〃	〃	〃	〃	〃
〃	丁	1.4	〃	〃	〃	〃	〃
2.0	甲	2.2	0.6	〃	3.0	〃	0.4
〃	乙	2.0	0.5	〃	〃	〃	0.5
〃	丙	1.8	〃	〃	〃	〃	〃
〃	丁	1.6	〃	〃	〃	〃	〃
〃	戊	1.4	〃	〃	〃	〃	〃
〃	己	1.25	〃	〃	〃	〃	〃
2.5	甲	1.70	〃	〃	3.5	〃	〃
3.0	甲	2.0	〃	〃	4.0	0.6	〃
〃	乙	1.8	〃	〃	〃	〃	〃
3.5	甲	2.0	0.6	〃	4.5	〃	0.4
〃	乙	1.4	0.5	〃	〃	〃	0.5

第二種

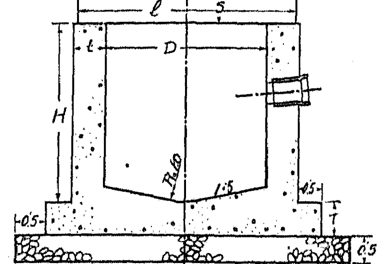

第二種寸法表

D	符号	H	t	T	l	S	f
2.0	甲	1.7	0.5	0.6	3.0	0.5	0.5
〃	乙	1.5	〃	〃	〃	〃	〃
〃	丙	1.0	〃	〃	〃	〃	〃
〃	丁	0.8	〃	〃	〃	〃	〃
2.5	甲	3.0	0.6	〃	3.5	〃	0.4
〃	乙	2.2	〃	〃	〃	〃	〃
〃	丙	2.0	0.5	〃	〃	〃	0.5
〃	丁	1.8	〃	〃	〃	〃	〃
〃	戊	1.5	〃	〃	〃	〃	〃
3.0	甲	2.2	0.6	〃	4.0	0.6	0.4
〃	乙	2.0	0.5	〃	〃	〃	0.5
〃	丙	1.5	〃	〃	〃	〃	〃
3.5	甲	2.1	0.6	〃	4.5	〃	0.4
〃	乙	1.9	0.5	〃	〃	〃	0.5
4.0	甲	2.0	0.6	〃	5.0	0.7	〃
〃	乙	1.6	〃	〃	〃	〃	〃
4.5	甲	1.8	〃	〃	5.5	0.8	〃

第三種

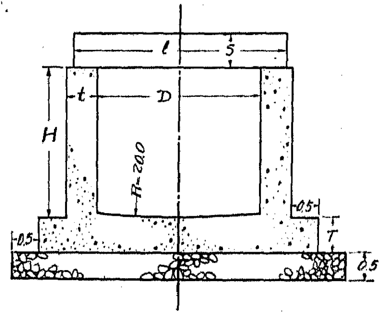

第三種寸法表

D	符號	H	t	T	l	S	f
2.5	甲	1.0	0.5	0.6	3.5	0.5	0.5
3.0	甲	1.7	〃	〃	4.0	0.6	〃
〃	乙	1.5	〃	〃	〃	〃	〃
〃	丙	1.3	〃	〃	〃	〃	〃
3.5	甲	1.5	〃	〃	4.5	〃	〃
4.0	甲	1.8	0.6	〃	5.0	0.7	〃
〃	乙	1.45	〃	〃	〃	〃	〃
〃	丙	1.0	〃	〃	〃	〃	〃
4.5	甲	2.1	〃	0.7	5.5	0.8	〃
〃	乙	1.2	〃	〃	〃	〃	〃
5.0	甲	2.6	0.7	〃	6.0	〃	〃
〃	乙	1.4	〃	〃	〃	0.55	〃
5.5	甲	2.8	〃	0.75	6.7	0.60	〃
〃	乙	2.6	〃	〃	〃	〃	〃
〃	丙	2.0	〃	〃	〃	〃	〃
〃	丁	1.5	〃	〃	〃	〃	〃
4.5	丙	1.58	0.6	0.7	5.5	0.80	〃
〃	丁	2.30	〃	〃	〃	〃	〃

岡崎市

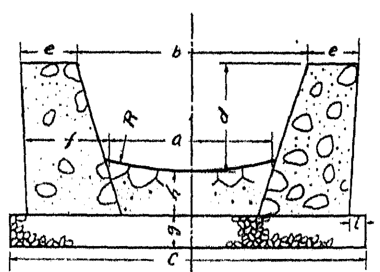

a	b	c	d	e	f	g	h	i	R
2.0	3.20	4.90	2.0	0.80	1.20	0.60	0.60	0.30	4.0
3.0	4.20	6.52	2.0	1.00	1.50	0.60	0.80	〃	6.0
5.0	6.50	8.80	2.5	1.20	1.70	0.80	1.00	〃	8.0
5.0	6.80	9.00	3.0	〃	1.80	〃	〃	〃	〃
6.0	7.80	10.00	〃	〃	〃	〃	〃	〃	10.0

備考
a=6.0以上ノモノニハ基礎杭ヲ使用ス

若松市

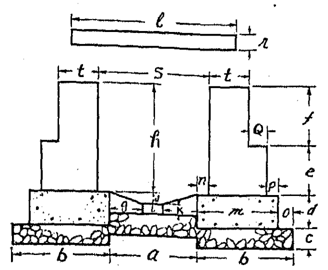

S	h	t	r	a	b	c	d	e	f	g	i	j	k	m	n	o	p	Q
1.5	1.15	0.36	0.3	1.2	1.4	0.4	0.6	0.49	0.66	0.4	0.4	0.15	0.2	1.1	0.23	0.3	0.2	0.36
1.5	1.35	〃	〃	〃	〃	〃	〃	0.69	〃	〃	〃	〃	〃	〃	0.18	〃	〃	〃
2.0	2.00	0.75	[illegible]	1.6	1.8	〃		0.90	1.10	0.6	〃	0.20	〃	1.5	0.20	〃	〃	〃
4.0	3.40	1.15	0.65	2.8	3.0	1.0	1.0	1.60	1.80	1.20	0.8	0.30	0.5	2.3	0.35	0.5	0.4	0.4

備考
S=4.0[illegible]鐵筋ヲ入レ又基礎杭ヲ使用ス

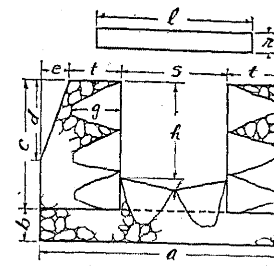

S	h	l	r	t	e	a	b	c	d	f	g
2.0	1.80	3.0	0.4	1.0	0.5	5.0	0.6	2.4	1.5	0.20	1.0
2.5	2.25	4.0	0.5	〃	0.8	6.2	0.7	3.0	2.0	0.25	〃
3.0	2.70	4.5	〃	〃	〃	6.5	1.0	3.5	2.3	0.30	〃
6.0	2.50	7.5	0.6	2.0		10.2	0.6	3.6		0.50	1.2

備考
徑間6.0ニハ逆拱ニ袋詰混凝土ヲ厚サ0.4使用ス

仙臺市

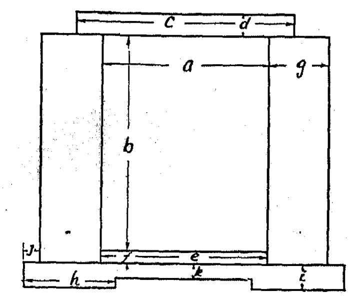

a	b	c	d	e	f	g	h	i	j	k
2.0	2.5	3.0	0.3	3.5	0.2	1				
2.0	3.0	〃	〃	〃	〃	1				
2.5	〃	3.5	〃	4.0	〃	1				
3.0	3.5	4.0	0.4	3.0	〃	15	17	0.5	0.3	0.3
3.0	4.0	〃	〃	〃	〃	15	17	〃	〃	〃
3.5	5.5	4.5	0.45	3.5	〃	20	23	0.6	0.4	0.4
表中gハ煉瓦ノ長手枚数ナリ										

曲尺

1 0 1 2 3 4 5

東京市

自本郷區駒込千駄木町至下谷區池之端七軒町間下水渠之圖

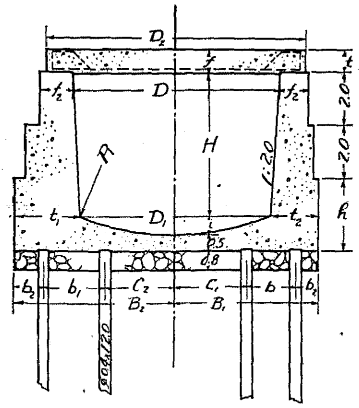

施設箇所	D	D_1	D_2	H	t	h	f	f_1	f_2	t_1	t_2	i	B_1	B_2	C_1	C_2	b	b_1	b_2	R
0~170	6.44	6.0	8.5	4.0	0.66	1.5	0.70	1.2	1.0	1.8	2.0	0.6	5.00	4.80	2.2	2.2	2.0	1.8	0.80	8.4
172~230	6.54	〃	〃	5.6	0.65	2.5	〃	〃	〃	〃	2.3	〃	5.30	〃	〃	〃	2.3	〃	〃	〃
232~320	6.56	〃	〃	〃	〃	2.7	〃	〃	〃	〃	〃	〃	〃	〃	〃	〃	〃	〃	〃	〃
322~380	7.06	6.5	9.0	〃	0.78	〃	0.85	〃	〃	〃	〃	〃	5.55	5.05	2.5	2.4	〃	〃	0.85	9.1
382~577	7.55	7.0	9.5	5.5	0.80	〃	〃	〃	〃	〃	〃	0.7	5.80	5.30	2.6	2.6	〃	〃	0.90	〃
577~585	7.55	〃	〃	〃	0.85	〃	0.90	〃	1.2	2.3	〃	〃	〃	5.80	〃	〃	〃	2.3	〃	〃
585~650	7.55	〃	〃	〃	0.75	〃	0.80	1.0	〃	〃	1.8	〃	5.30	〃	〃	〃	1.8	〃	〃	〃
650~738	7.55	〃	〃	〃	〃	〃	〃	〃	1.0	2.8	〃	〃	〃	5.30	〃	〃	〃	1.6	〃	〃

曲尺

0 1 2 3 4 5 6 7 8

(中島工學博士記念 日本水道史附圖)

東京市下水道標準圖

No. X

矩形渠

H=1.0D　H=0.9D　H=0.8D　H=0.7D

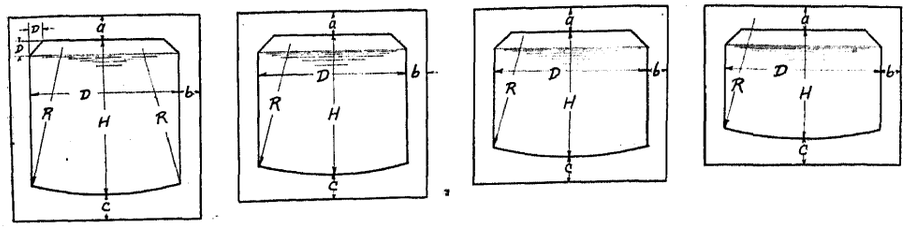

D=12'0~D=6'0 鐵筋配置圖

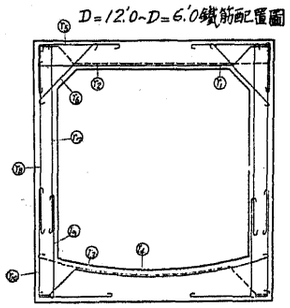

D=5.5~D=4.5 鐵筋配置圖

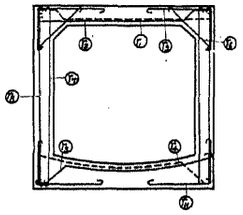

D	H	R	a	b	c	r1	r2	r3	r4	r5	r6	r7	r8	r9	r10	r11	r12	r13
12.00	1.0D=12.0	24.00	1.50	1.30	1.65	7/16	7/16	7/16	7/16	7/16	7/16	3/4	5/16	5/16	7/16		7/16	7/16
	0.9D=10.8	〃	〃	〃	〃	〃	〃	〃	〃	〃	〃	〃	〃	〃	〃		〃	〃
	0.8D=9.6	〃	〃	〃	〃	〃	〃	〃	〃	〃	〃	〃	〃	〃	〃		〃	〃
	0.7D=8.4	〃	〃	〃	〃	〃	〃	〃	〃	〃	〃	〃	〃	〃	〃		〃	〃
11.00	1.0D=11.0	22.00	1.40	1.20	1.55	3/4	3/4	3/4	3/4	3/4	3/4	7/8	3/8	3/8	3/4		〃	〃
	0.9D=10.9	〃	〃	〃	〃	〃	〃	〃	〃	〃	〃	〃	〃	〃	〃		〃	〃
	0.8D=8.8	〃	〃	〃	〃	〃	〃	〃	〃	〃	〃	〃	〃	〃	〃		〃	〃
	0.7D=7.7	〃	〃	〃	〃	〃	〃	〃	〃	〃	〃	〃	〃	〃	〃		〃	〃
10.00	1.0D=10.0	20.0	1.30	1.10	1.45	〃	〃	〃	〃	〃	〃	〃	〃	〃	〃		〃	〃
	0.9D=9.0	〃	〃	〃	〃	〃	〃	〃	〃	〃	〃	〃	〃	〃	〃		〃	〃
	0.8D=8.0	〃	〃	〃	〃	〃	〃	〃	〃	〃	〃	〃	〃	〃	〃		〃	〃
	0.7D=7.0	〃	〃	〃	〃	〃	〃	〃	〃	〃	〃	〃	〃	〃	〃		〃	〃
9.00	1.0D=9.0	18.0	1.20	1.00	1.35	〃	〃	〃	〃	〃	〃	〃	〃	〃	〃		〃	〃
	0.9D=8.1	〃	〃	〃	〃	〃	〃	〃	〃	〃	〃	〃	〃	〃	〃		〃	〃
	0.8D=7.2	〃	〃	〃	〃	〃	〃	〃	〃	〃	〃	〃	〃	〃	〃		〃	〃
	0.7D=6.3	〃	〃	〃	〃	〃	〃	〃	〃	〃	〃	〃	〃	〃	〃		〃	〃
8.00	1.0D=8.0	16.0	1.10	0.90	1.20	5/16	5/16	5/16	5/16	5/16	1/2	1/2	1/2	1/2	5/16		〃	〃
	0.9D=7.2	〃	〃	〃	〃	〃	〃	〃	〃	〃	〃	〃	〃	〃	〃		〃	〃
	0.8D=6.4	〃	〃	〃	〃	〃	〃	〃	〃	〃	〃	〃	〃	〃	〃		〃	〃
	0.7D=5.6	〃	〃	〃	〃	〃	〃	〃	〃	〃	〃	〃	〃	〃	〃		〃	〃
7.50	1.0D=7.5	15.0	1.05	0.90	1.15	〃	〃	〃	〃	〃	〃	〃	〃	〃	〃		〃	〃
	0.9D=6.75	〃	〃	〃	〃	〃	〃	〃	〃	〃	〃	〃	〃	〃	〃		〃	〃
	0.8D=6.00	〃	〃	〃	〃	〃	〃	〃	〃	〃	〃	〃	〃	〃	〃		〃	〃
	0.7D=5.25	〃	〃	〃	〃	〃	〃	〃	〃	〃	〃	〃	〃	〃	〃		〃	〃
7.00	1.0D=7.00	14.0	1.00	0.85	1.10	〃	〃	〃	〃	〃	〃	〃	〃	〃	〃		〃	〃
	0.9D=6.30	〃	〃	〃	〃	〃	〃	〃	〃	〃	〃	〃	〃	〃	〃		〃	〃
	0.8D=5.60	〃	〃	〃	〃	〃	〃	〃	〃	〃	〃	〃	〃	〃	〃		〃	〃
	0.7D=4.90	〃	〃	〃	〃	〃	〃	〃	〃	〃	〃	〃	〃	〃	〃		〃	〃
6.50	1.0D=6.50	13.0	0.95	0.80	1.05	〃	〃	〃	〃	〃	〃	〃	〃	〃	〃		〃	〃
	0.9D=5.85	〃	〃	〃	〃	〃	〃	〃	〃	〃	〃	〃	〃	〃	〃		〃	〃
	0.8D=5.20	〃	〃	〃	〃	〃	〃	〃	〃	〃	〃	〃	〃	〃	〃		〃	〃
	0.7D=4.55	〃	〃	〃	〃	〃	〃	〃	〃	〃	〃	〃	〃	〃	〃		〃	〃
6.00	1.0D=6.00	12.0	0.90	0.75	1.00	〃	〃	〃	〃	〃	〃	〃	〃	〃	〃		〃	〃
	0.9D=5.40	〃	〃	〃	〃	〃	〃	〃	〃	〃	〃	〃	〃	〃	〃		〃	〃
	0.8D=4.80	〃	〃	〃	〃	〃	〃	〃	〃	〃	〃	〃	〃	〃	〃		〃	〃
	0.7D=4.20	〃	〃	〃	〃	〃	〃	〃	〃	〃	〃	〃	〃	〃	〃		〃	〃
5.50	1.0D=5.50	11.0	0.80	0.70	0.90	1/2	1/2	1/2	1/2	1/2	5/16	7/16	7/16			1/2	〃	1/4
	0.9D=4.95	〃	〃	〃	〃	〃	〃	〃	〃	〃	〃	〃	〃			〃	〃	〃
	0.8D=4.40	〃	〃	〃	〃	〃	〃	〃	〃	〃	〃	〃	〃			〃	〃	〃
	0.7D=3.85	〃	〃	〃	〃	〃	〃	〃	〃	〃	〃	〃	〃			〃	〃	〃
5.00	1.0D=5.00	10.0	0.75	0.65	0.85	〃	〃	〃	〃	〃	〃	〃	〃			〃	〃	〃
	0.9D=4.50	〃	〃	〃	〃	〃	〃	〃	〃	〃	〃	〃	〃			〃	〃	〃
	0.8D=4.00	〃	〃	〃	〃	〃	〃	〃	〃	〃	〃	〃	〃			〃	〃	〃
	0.7D=3.50	〃	〃	〃	〃	〃	〃	〃	〃	〃	〃	〃	〃			〃	〃	〃
4.50	1.0D=4.50	9.0	0.65	0.60	0.75	〃	〃	〃	〃	〃	〃	〃	〃			〃	〃	〃
	0.9D=4.05	〃	〃	〃	〃	〃	〃	〃	〃	〃	〃	〃	〃			〃	〃	〃
	0.8D=3.60	〃	〃	〃	〃	〃	〃	〃	〃	〃	〃	〃	〃			〃	〃	〃
	0.7D=3.15	〃	〃	〃	〃	〃	〃	〃	〃	〃	〃	〃	〃			〃	〃	〃

備考 r_{12}…縦鐵筋ニテ其ノ間隔…0.5~1.5トス。　r_{13}…上下及ビ両端鐵筋…丸ヘトシテ使用ス 故ニ相当ノ長サニ切断シテ使用ス。

圓形管

鐵筋モルタル管

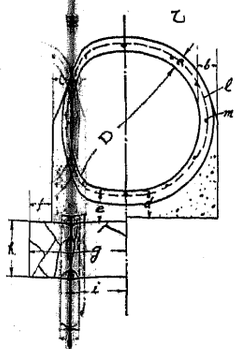

D	a	b	c	d	e	f	g	h	i	j	k	l	m
1.50	0.15	0.20	0.30	0.30	0.30	0.30	1.35	0.6	0.70	6.0	0.4	7/32	1/8
1.75	0.17	0.22	0.35	0.35	〃	〃	1.525	〃	0.80	〃	〃	〃	〃
2.00	0.19	0.25	0.40	0.40	〃	〃	1.70	〃	1.00	〃	〃	1/4	〃
2.25	0.205	0.25	0.45	0.45	〃	〃	1.875	〃	1.10	9.0	〃	〃	〃
2.50	0.22	0.27	0.50	0.50	〃	〃	2.05	〃	1.40	〃	〃	〃	〃

備考 k~木口ヲ表ス

第二種コンクリート管(A)

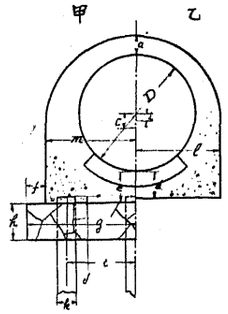

D	a	b	c	d	e	f	g	h	i	j	k	l	m
2.50	0.44	0.16	0.31	0.60	0.70	0.40	2.40	0.8	1.50	9.0	0.4	1.83	2.00
2.75	0.47	0.17	0.35	0.65	0.75	〃	2.59	〃	1.80	〃	〃	2.02	2.19
3.00	0.50	0.19	0.38	〃	0.80	〃	2.77	〃	〃	12.0	〃	2.19	2.38
3.50	0.56	0.22	0.44	0.70	0.85	〃	3.15	〃	2.28	〃	〃	2.503	2.75
4.00	0.62	0.25	0.50	0.75	0.90	〃	3.52	〃	2.50	〃	〃	2.87	3.12
4.50	0.67	0.28	0.56	0.86	1.00	〃	3.88	〃	1.0	〃	〃	3.20	3.48
5.00	0.72	0.32	0.63	0.90	1.05	0.5	4.35	1.00	〃	〃	〃	3.53	3.85
5.50	0.78	0.35	0.69	0.95	1.10	〃	4.72	〃	1.20	〃	〃	3.87	4.22
6.00	0.83	0.38	0.75	1.00	1.20	〃	5.08	〃	2.00	〃	〃	4.12	4.58

備考 甲, D=4.5以下…基礎杭3本使用
D=5.0以上…基礎杭4本使用
k=木口ヲ表ス

第一種鐵筋コンクリート管(B)

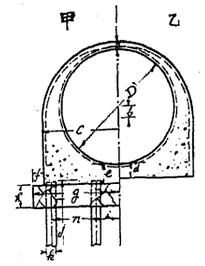

D	a	b	c	d	e	f	g	h	i	j	k	l	m	n
5.00	0.35	0.50	3.35	0.60	0.80	0.50	3.85	1.00	1.00	1.20	0.40	1/4	1/8	2.0
5.50	0.38	0.55	3.68	〃	〃	〃	4.18	〃	〃	〃	〃	〃	〃	〃
6.00	0.40	0.60	4.00	〃	〃	〃	4.50	〃	1.10	〃	〃	〃	〃	2.2
6.50	0.43	0.65	4.30	〃	〃	〃	4.80	〃	1.25	1.50	〃	〃	〃	3.75
7.00	0.45	0.70	4.70	〃	〃	〃	5.20	〃	〃	1.80	〃	〃	〃	3.75

備考 k=木口ヲ表ス

第一種コンクリート管(A)

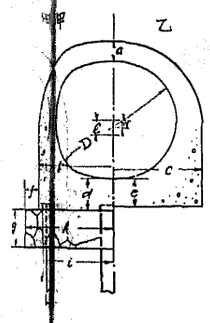

D	a	b	c	d	e	f	g	h	i	j	k	l	m
2.50	0.44	4.10	3.70	0.60	0.4	0.8	4.80	1.50	1.50	9.00	0.4	0.31	0.16
2.75	1.47	4.38	4.06	0.65	〃	〃	5.18	1.80	〃	〃	〃	0.35	0.17
3.00	0.50	4.76	4.38	〃	〃	〃	5.55	〃	12.0	〃	〃	0.38	0.19
3.50	0.56	5.50	5.06	0.70	〃	〃	6.30	2.20	〃	〃	〃	0.44	0.22
4.00	0.62	6.24	5.74	0.75	〃	〃	7.04	2.50	〃	〃	〃	0.50	0.25
4.50	0.67	6.96	6.46	0.85	〃	〃	7.76	2.80	〃	〃	〃	0.56	0.28
5.00	0.72	7.70	7.14	0.90	〃	1.00	8.70	〃	〃	〃	〃	0.63	0.32
5.50	0.78	8.44	7.82	0.95	〃	〃	9.44	2.40	〃	〃	〃	0.69	0.35
6.00	0.83	9.16	8.50	1.00	〃	〃	10.16	2.00	〃	〃	〃	0.75	0.38

備考 甲, D=4.5以下ハ基礎杭3本使用
D=5.0以上ハ基礎杭4本使用
k=木口ヲ表ス

ブロック鉄筋コンクリート管(A)

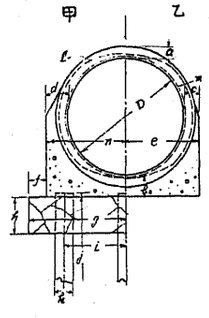

D	a	b	c	d	e	f	g	h	i	j	k	l	m	n	o
2.50	0.25	0.50	0.30	0.50	1.565	0.4	2.15	0.8	1.40	9.0	0.4	3/32	3/32	1.73	
2.75	0.265	0.53	0.315	0.53	1.690	〃	2.305	〃	1.60	〃	〃	〃	〃	1.905	
3.00	0.280	0.56	0.330	0.56	1.830	〃	2.46	〃	〃	12.0	〃	〃	〃	2.06	
3.50	0.310	0.62	0.360	0.62	2.11	〃	2.77	〃	〃	〃	〃	3/16	3/16	2.37	
4.00	0.34	0.68	0.390	0.68	2.39	〃	3.08	〃	2.2	〃	〃	1/32	1/32	2.68	
4.50	0.37	0.74	0.420	0.74	2.67	〃	3.39	〃	0.9	〃	〃	〃	〃	2.99	1.80

備考 甲, D=4.5ニハ基礎杭4本使用ス
k=木口ヲ表ス

第二種鉄筋コンクリート管(B)

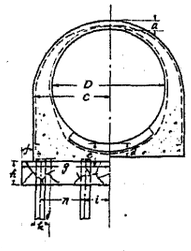

D	a	b	c	d	e	f	g	h	i	j	k	l	m	n
5.0	0.35	0.50	3.35	0.60	0.8	0.5	3.85	1.00	1.00	1.20	0.40	1/4	1/8	2.0
5.5	0.38	0.55	3.68	〃	〃	〃	4.18	〃	〃	〃	〃	〃	〃	〃
6.0	0.40	0.60	4.00	〃	〃	〃	4.50	〃	1.10	〃	〃	〃	〃	2.2

備考 k=木口ヲ表ス

名古屋市人孔其他構造圖

津・岡崎・大崎・千住等準用

No. XI

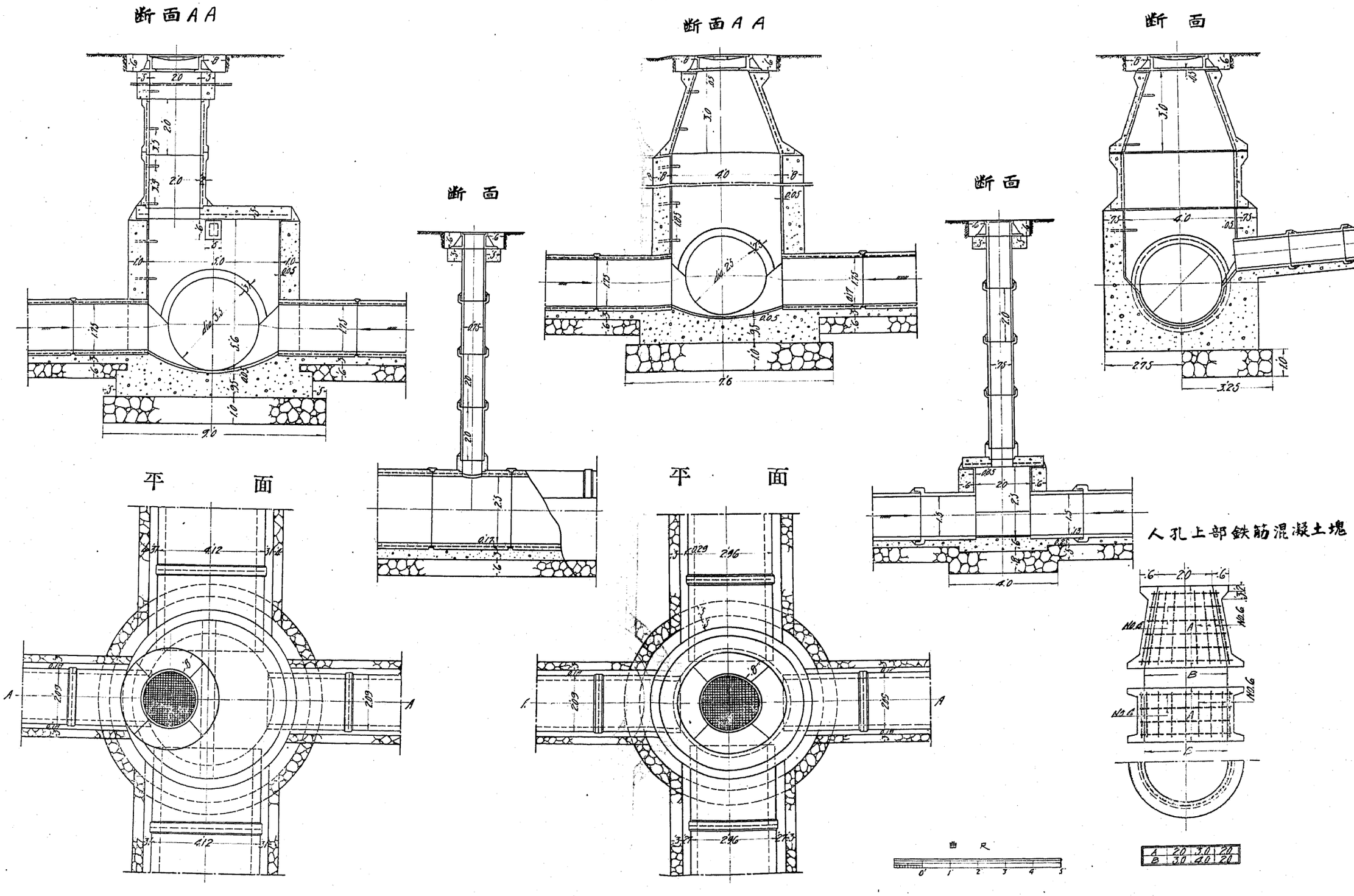

名古屋市人孔其他構造圖

人孔

No. XII

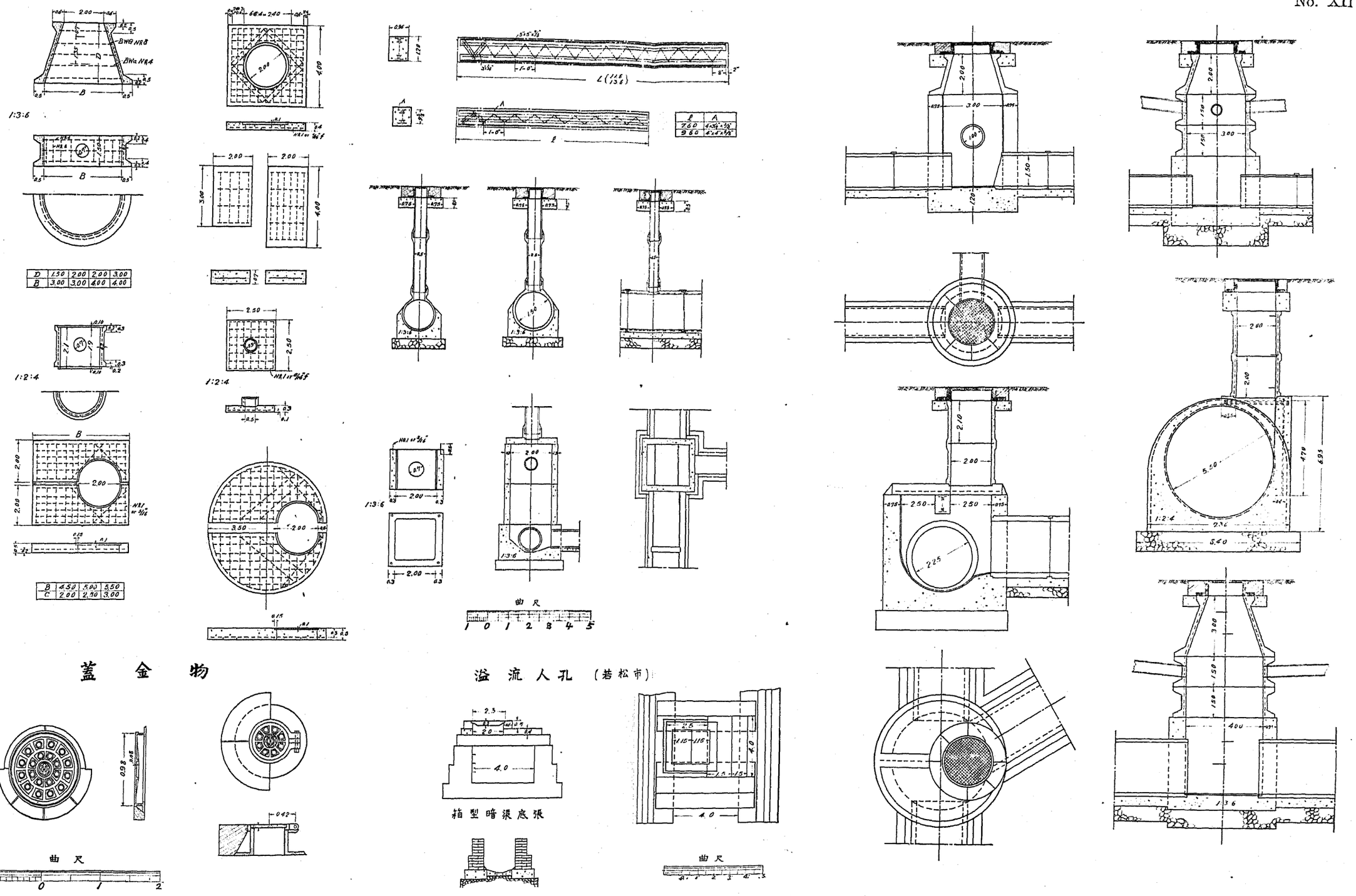

(中島工學博士記念 日本水道史附圖)

東京市人孔燈孔構造圖

No. XIII

楕円形人孔圖

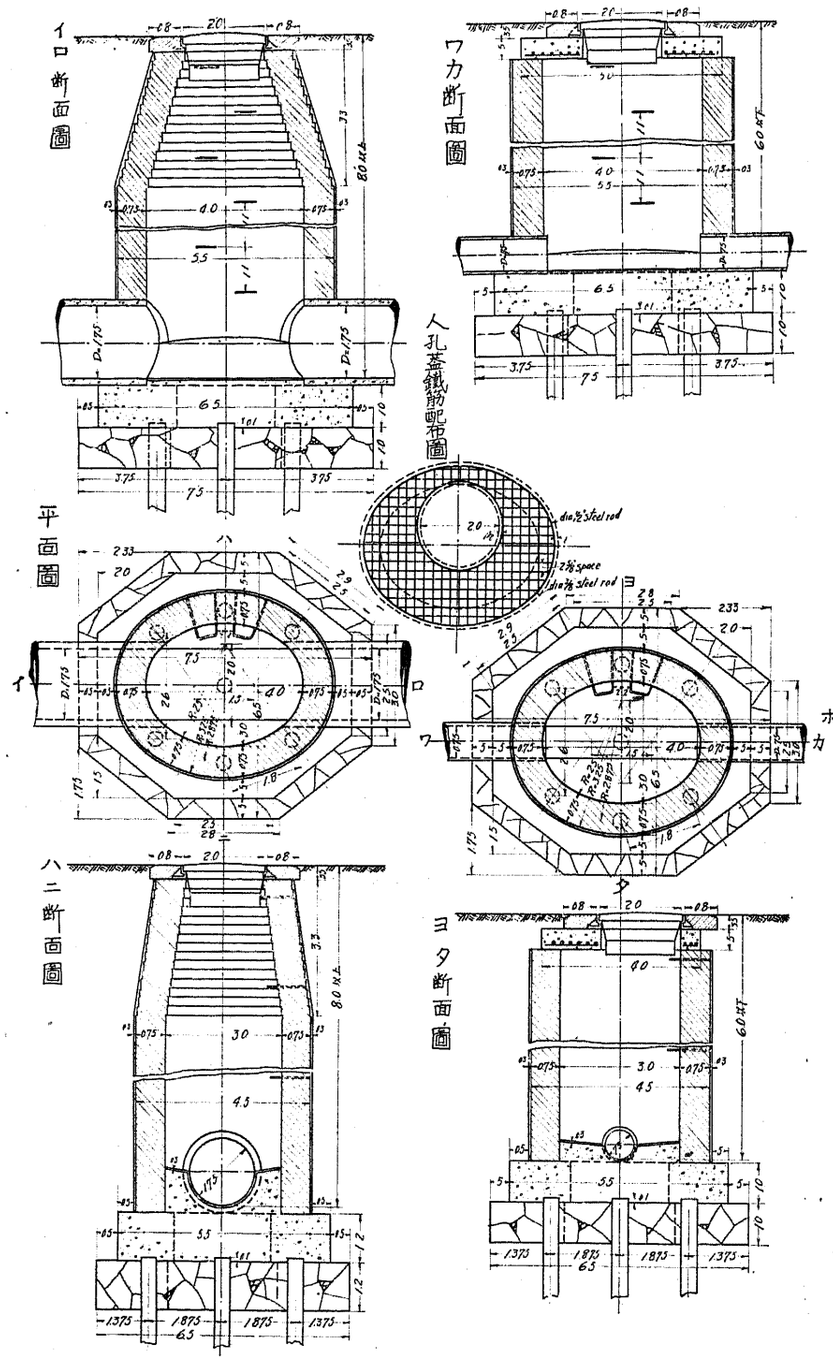

円形人孔圖

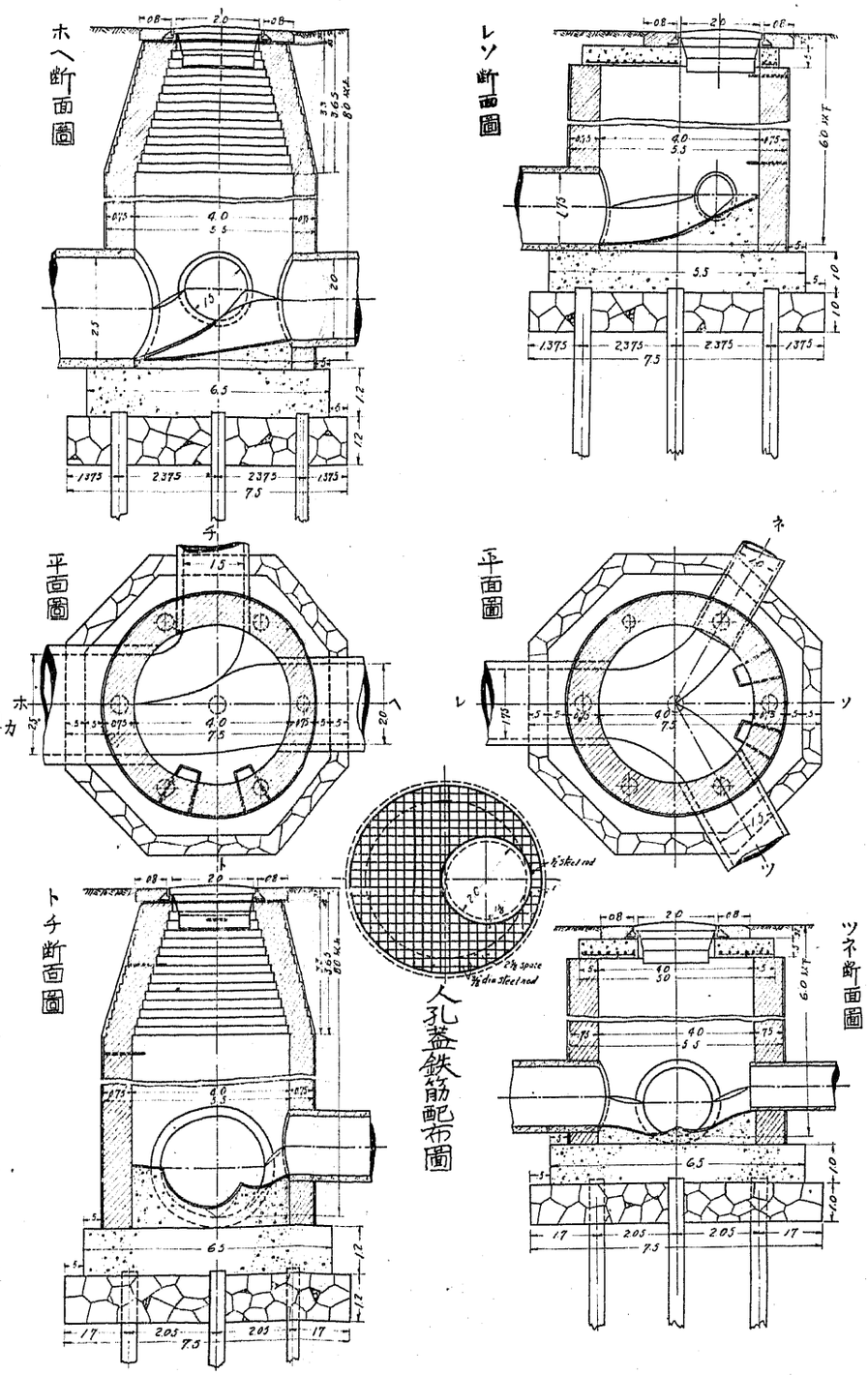

燈孔標準圖

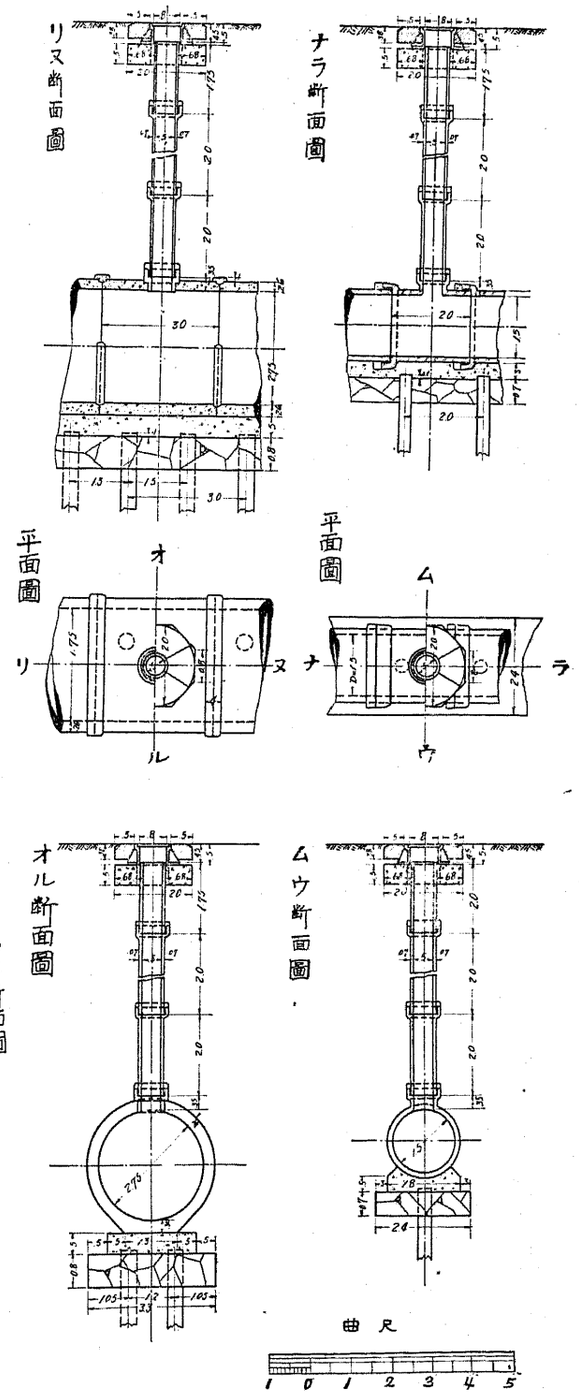

(中島工學博士記念・日本水道史附圖)

人孔燈孔構造圖

No. XIV

函館市

断面 AA

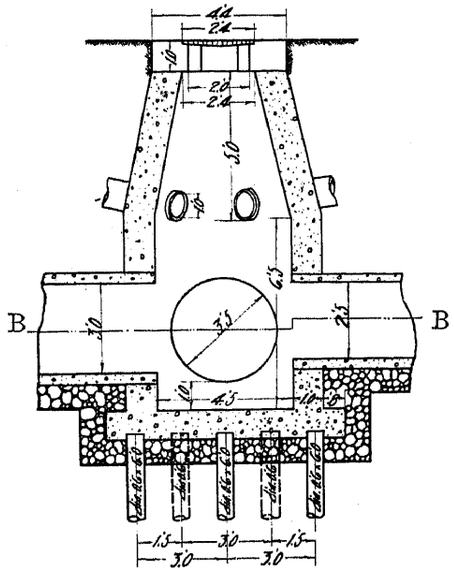

平面

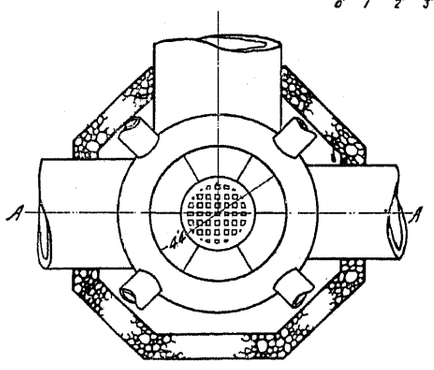

断面 BB

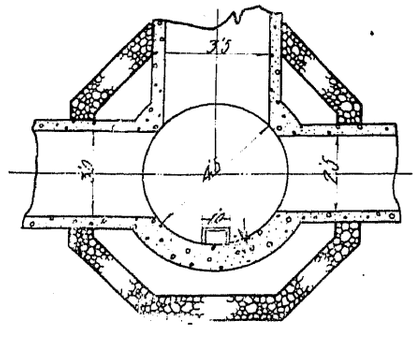

松山市

断面 AA

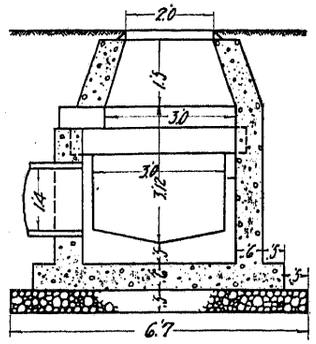

平面

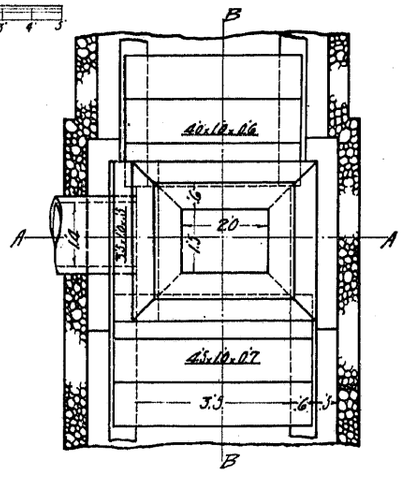

土管用自在扉

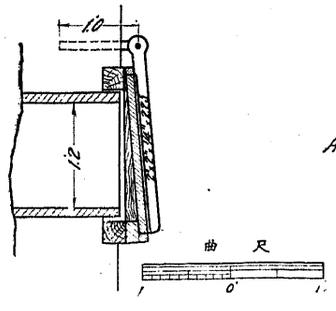

廣島市

断面 AA

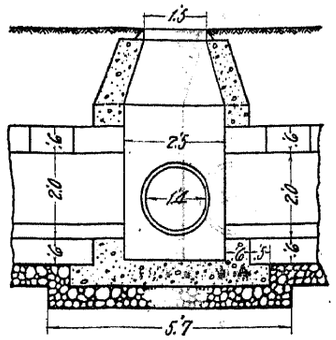

燈孔

断面 AA

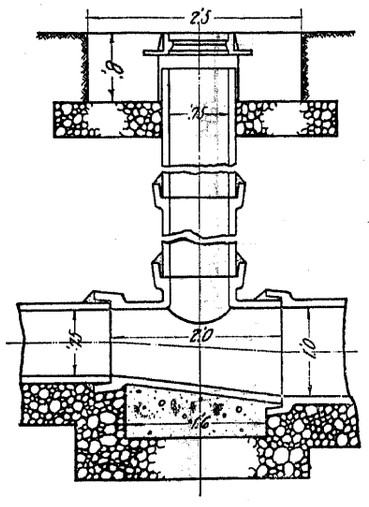

平面

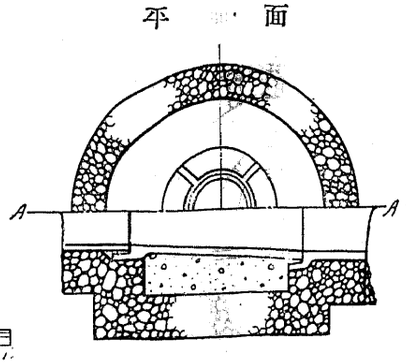

断面 AA

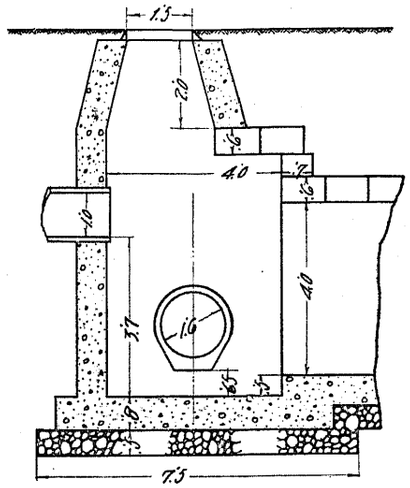

平面

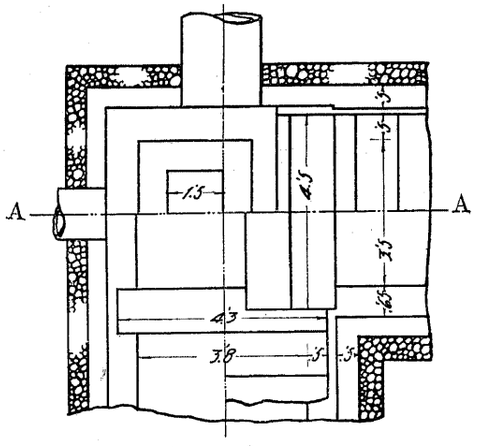

燈孔

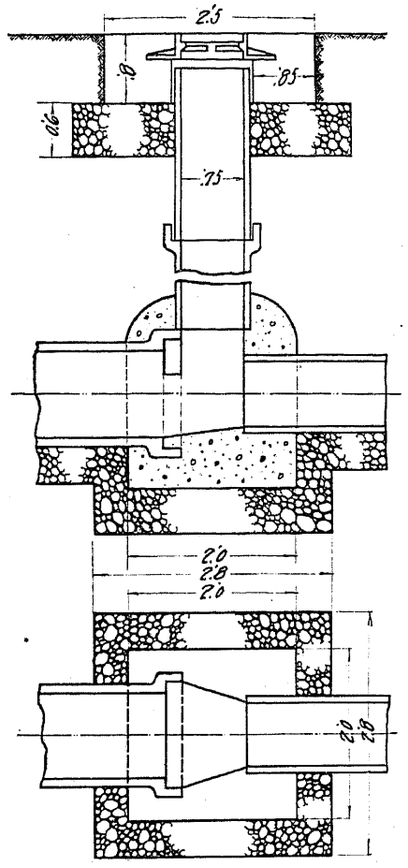

断面

平面

燈孔蓋

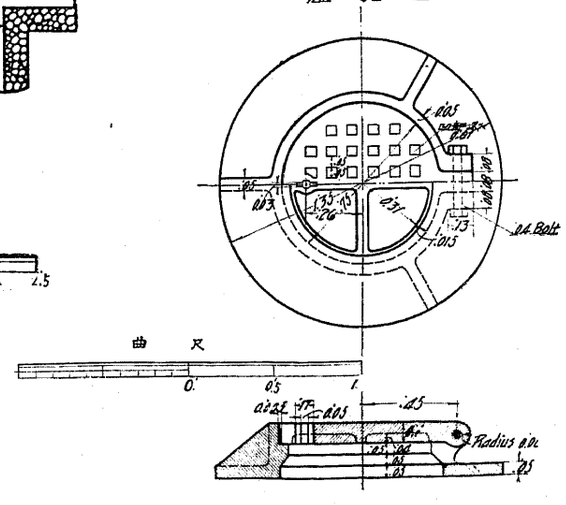

(中島工學博士記念 日本水道史附圖)

人孔其他構造圖

仙臺市

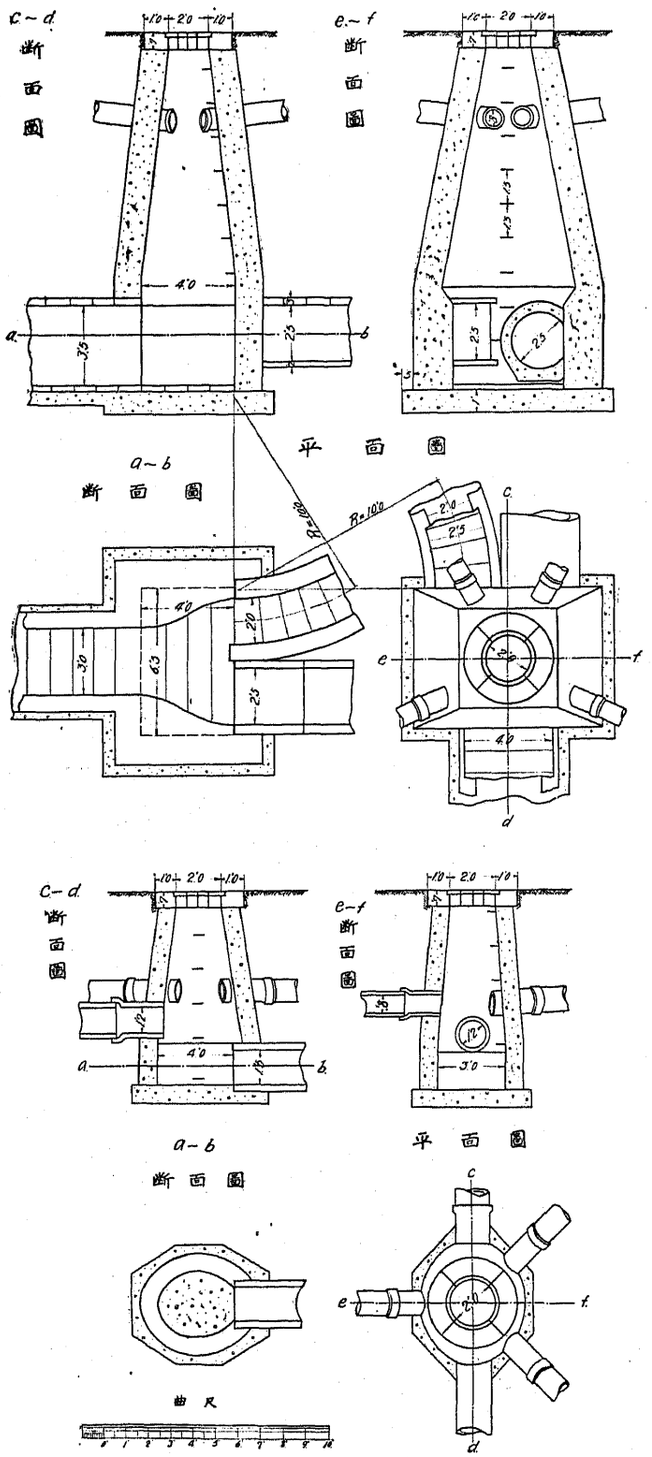

大阪市及長岡市

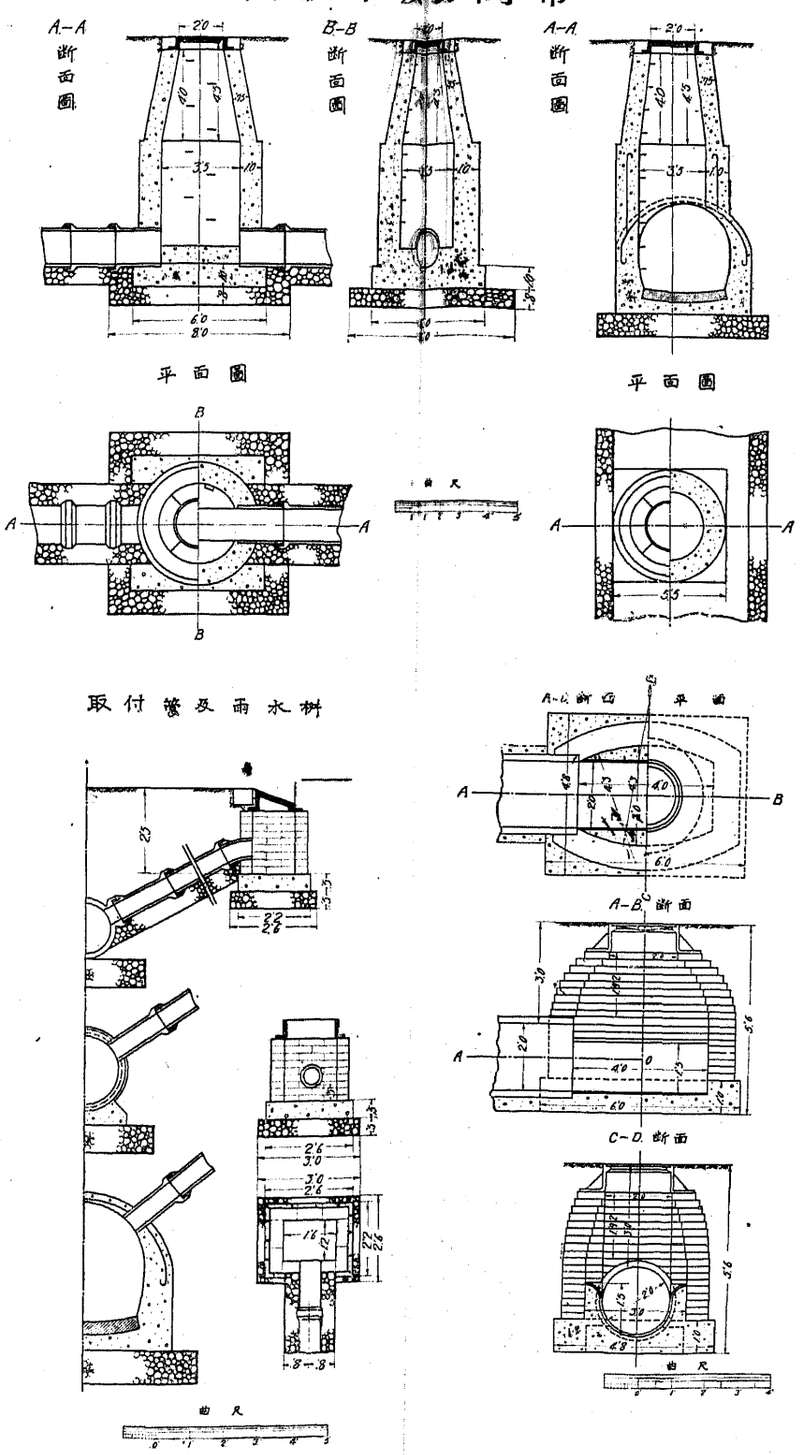

東京市

下水自働洗滌槽(A)

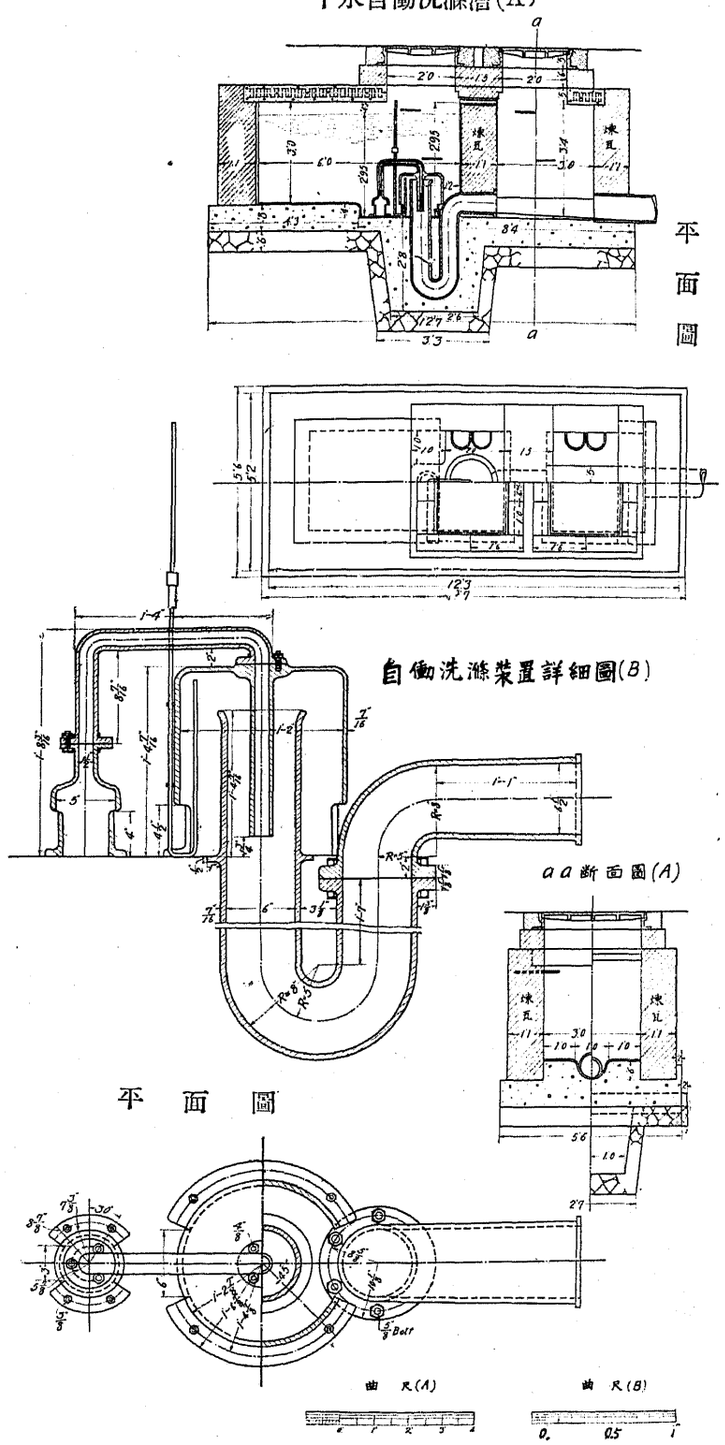

人孔其他構造圖

名古屋市(津・岡崎・大崎・千住等類似)　No. XVI.

静岡市

断面 A A

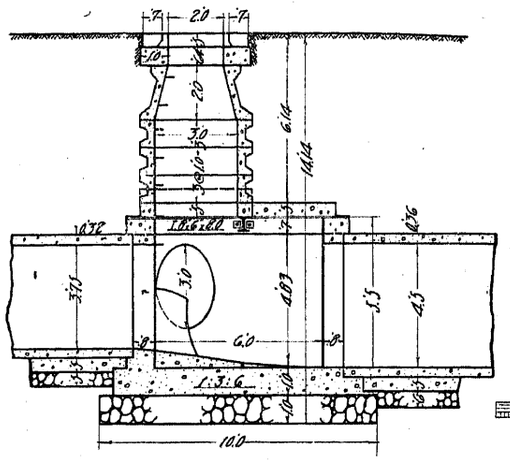

平面

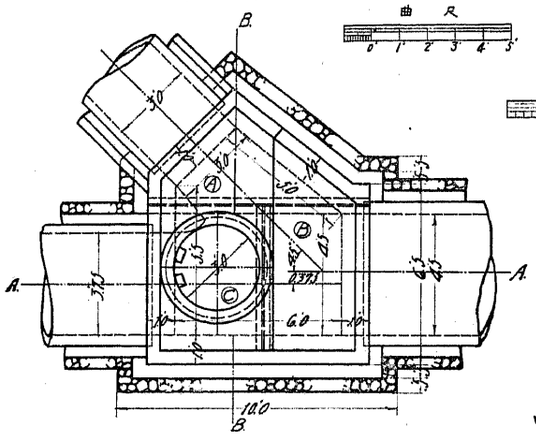

断面 B B

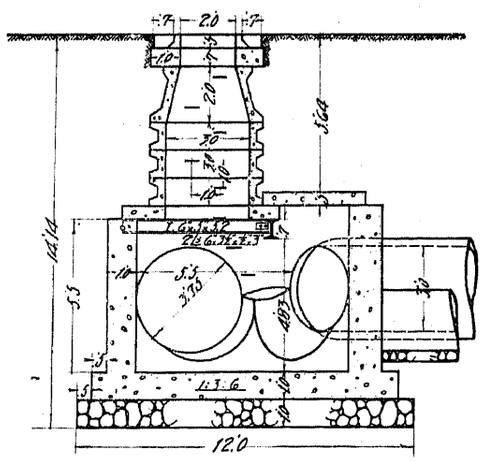

燈孔

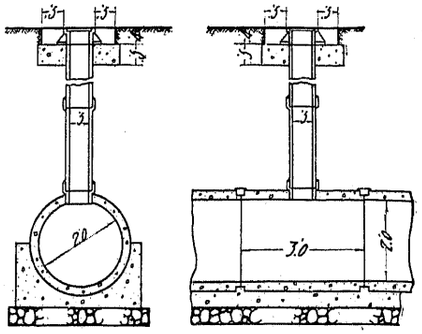

燈孔上部

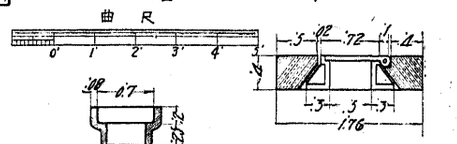

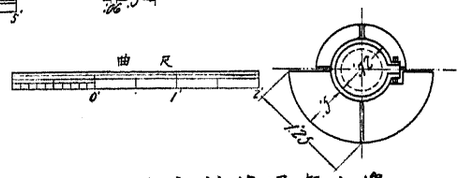

上部鉄筋混凝土塊

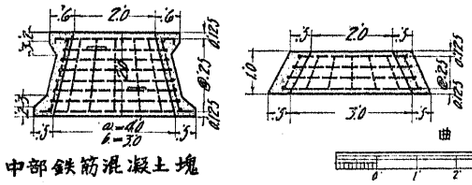

中部鉄筋混凝土塊

寸法 / 記号	上部鐵筋混凝土塊 上部円径	下部円径	高サ	中部鐵筋混凝土塊 内径	高サ
a	2.0	4.0	2.0	4.0	1.0
b	〃	3.0	〃	3.0	〃
c	〃	〃	1.0		

鉄階

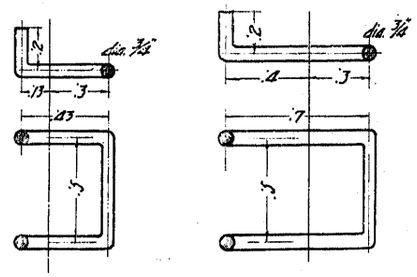

大崎町

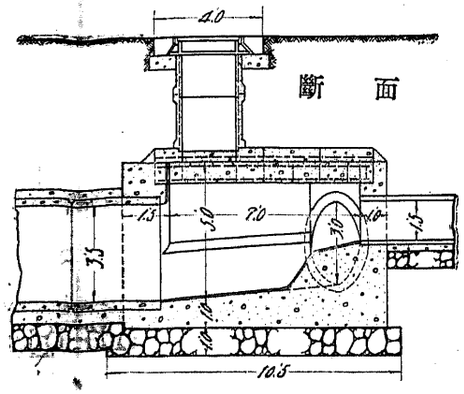

断面

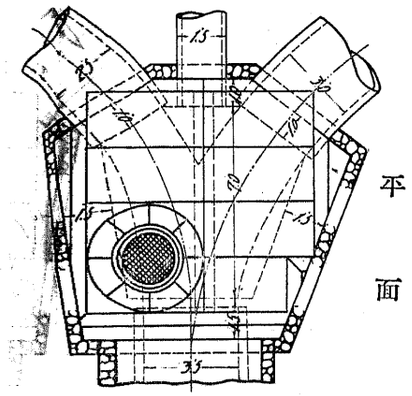

平面

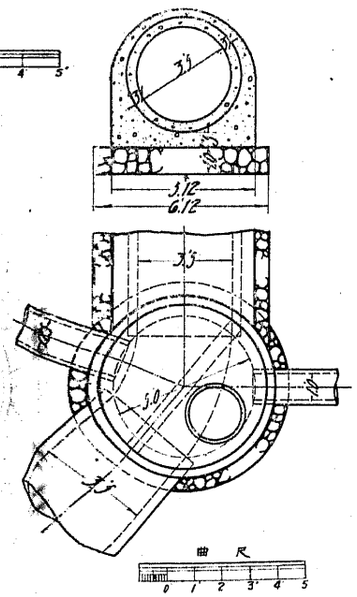

人孔蓋詳細

盥

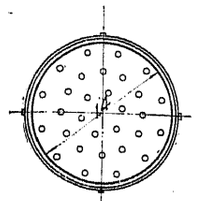

側面

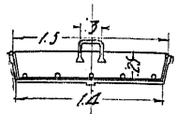

鉄枠

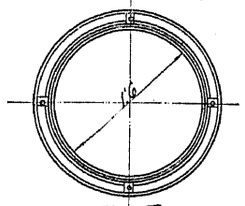

側面

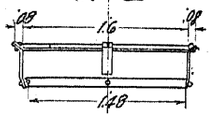

鉄蓋

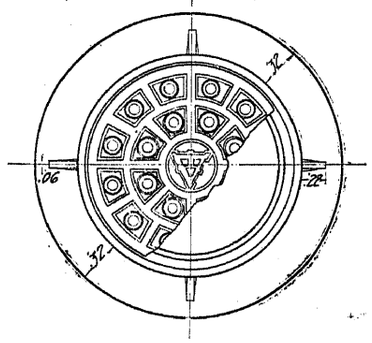

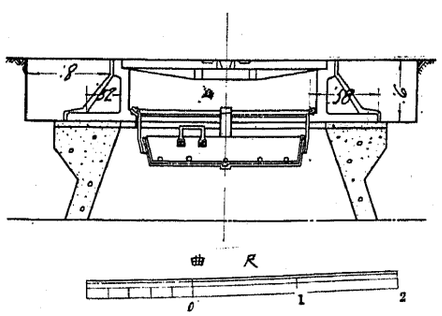

鉄格子

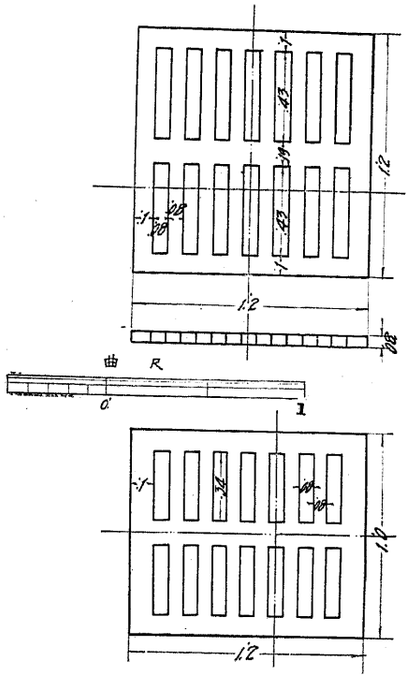

掃除桝

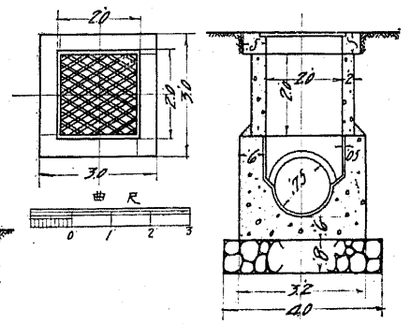

(中島工學博士記念　日本水道史附圖)

津市二重自働開閉扉構造圖

No. XVII

排出口

断面

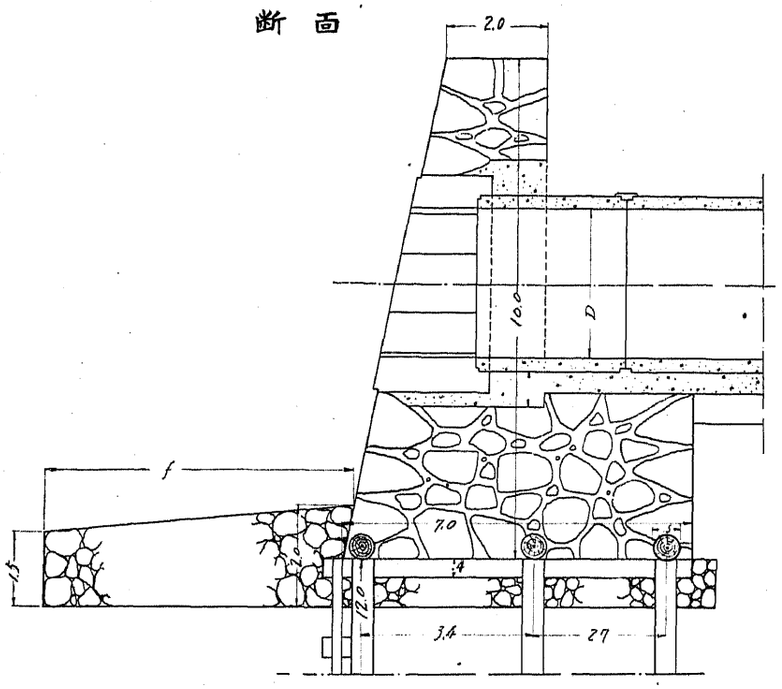

平面

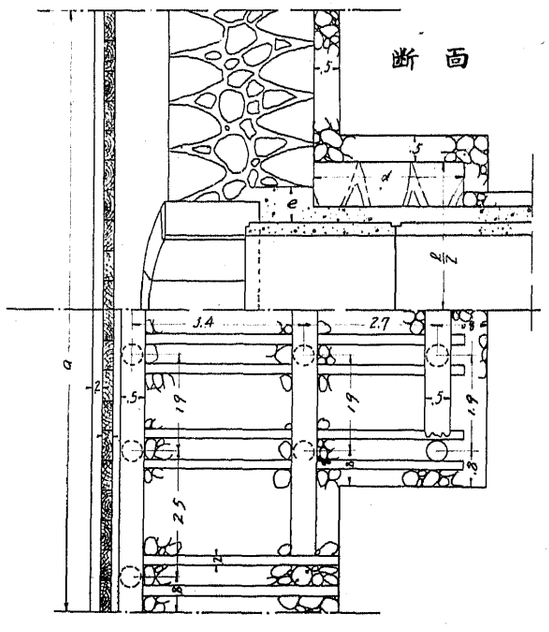

断面

断面圖

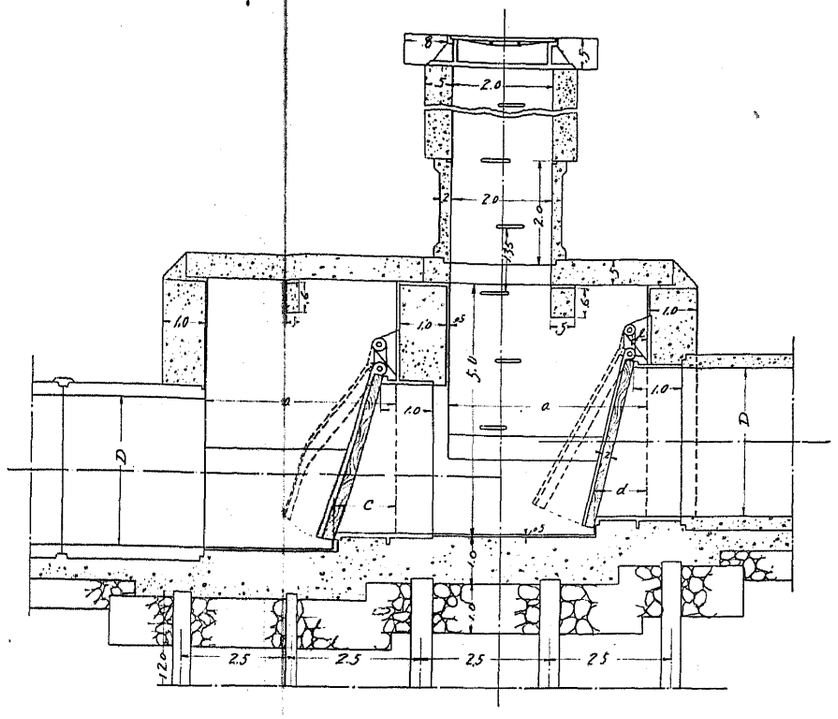

平面

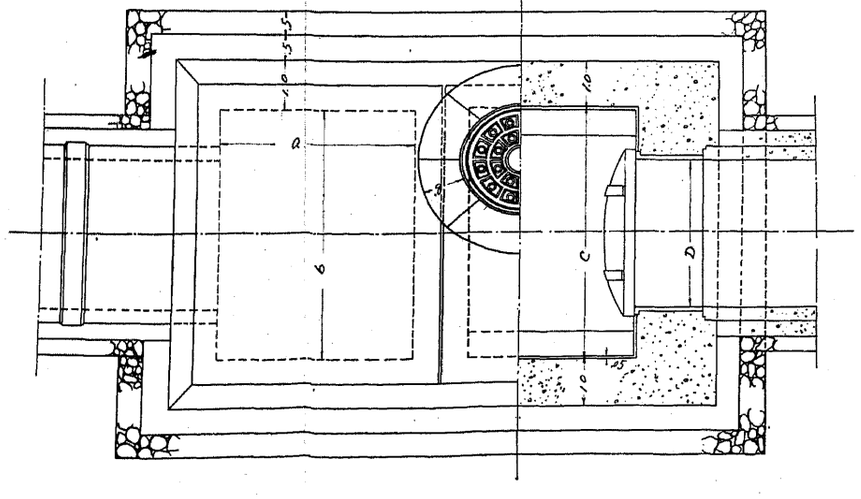

断面

開閉扉詳細圖

平面　　断面

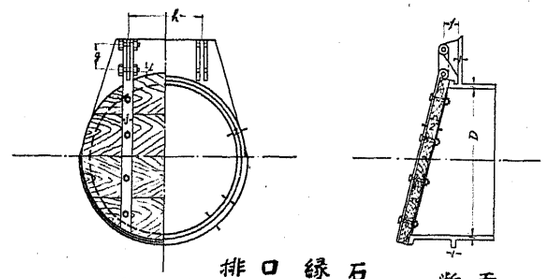

排口緣石

平面　　断面

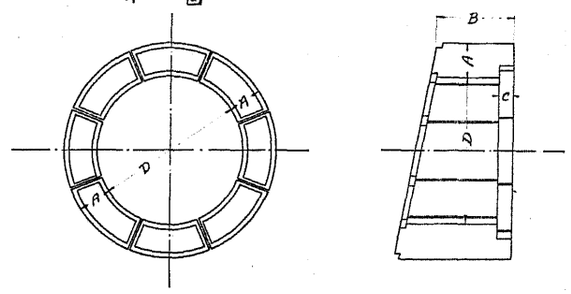

	a	b	c	d	e	f	g	h	i	j	k	l	m
1.75	3.5	3.5	4.0	.75	.30	.30	.40	1.20	.06	2"	.03	.15	.04
2.00	3.5	3.5	4.0	.80	.30	.30	.40	1.30	.06	2"	.03	.15	.04
2.25	3.5	4.0	4.0	.90	.30	.30	.40	1.50	.06	2"	.03	.15	.04
2.50	4.0	4.0	5.0	.90	.30	.35	.50	1.70	.06	2½	.04	.15	.05
2.75	4.0	4.0	5.0	1.00	.30	.35	.50	1.80	.08	2½	.04	.20	.05
3.00	4.0	5.0	5.0	1.05	.30	.35	.50	2.00	.08	2½	.04	.20	.05
3.50	4.5	5.0	6.0	1.20	.30	.40	.60	2.30	.08	3"	.05	.20	.06
4.00	4.5	6.0	6.0	1.30	.30	.40	.60	2.70	.08	3"	.05	.20	.06
4.50	4.5	6.0	6.0	1.45	.30	.40	.60	3.00	.08	3"	.05	.20	.06

	緣石			護岸						
	A	B	C	a	b	c	d	e	f	g
1.00	.5	1.1	.2	6.0	.5	.6	1.0	2.0	4.0	4.0
1.25	.5	1.0	.2	6.0	.5	.6	1.25	2.5	4.0	4.0
1.50	.5	1.1	.2	6.0	.5	.6	1.50	3.0	4.0	4.0
1.75	.6	1.3	.3	9.0	.6	.8	1.75	3.5	5.0	6.0
2.00	.6	1.3	.3	9.0	.6	.8	2.00	4.0	5.0	6.0
2.25	.6	1.3	.3	9.0	.6	.8	2.25	4.5	5.0	6.0
2.50	.7	1.6	.3	12.0	.7	.8	2.50	5.0	6.0	8.0
2.75	.7	1.6	.3	12.0	.7	.8	2.75	5.5	6.0	8.0
3.00	.7	1.6	.3	12.0	.7	.8	3.00	6.0	6.0	8.0
3.50	.8	1.6	.4	15.0	.8	1.0	3.50	7.0	8.0	10.0
4.00	.8	1.6	.4	15.0	.8	1.0	4.00	5.0	8.0	10.0
4.00	.8	1.6	.4	15.0	.8	1.0	4.50	9.0	8.0	10.0

曲 R

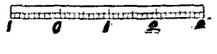

(中島工學博士記念 日本水道史附圖)

岡崎市排出口構造圖

正面圖

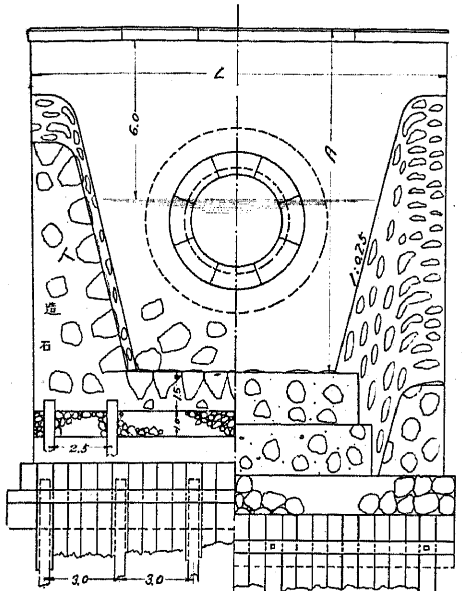

平面圖

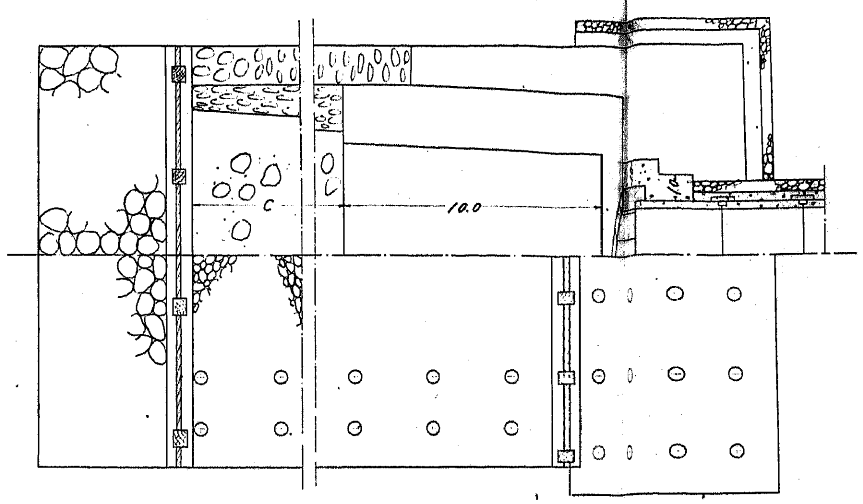

斷面圖

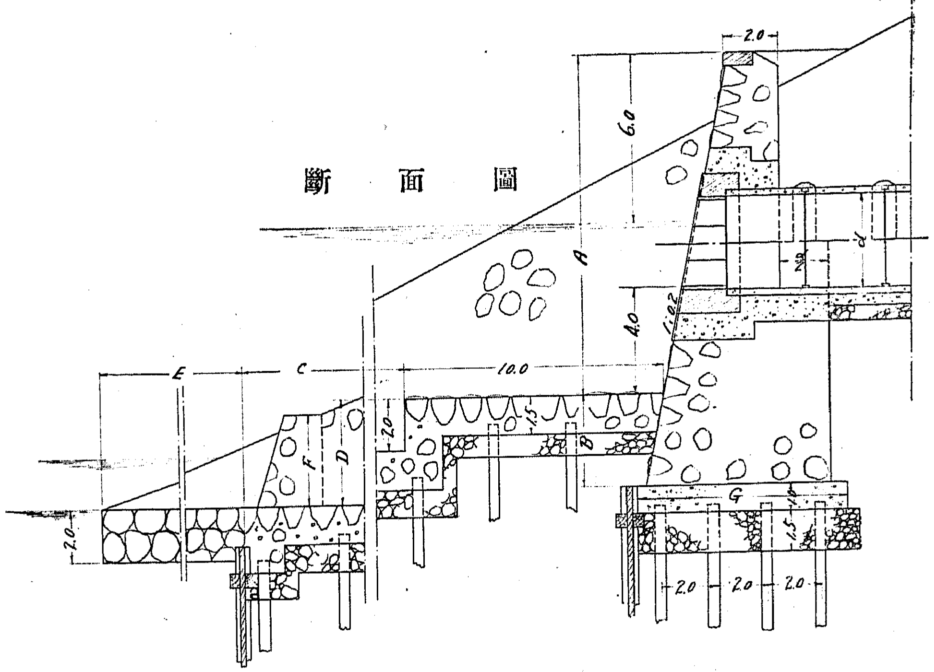

自働開閉扉付排出口構造圖

斷面圖

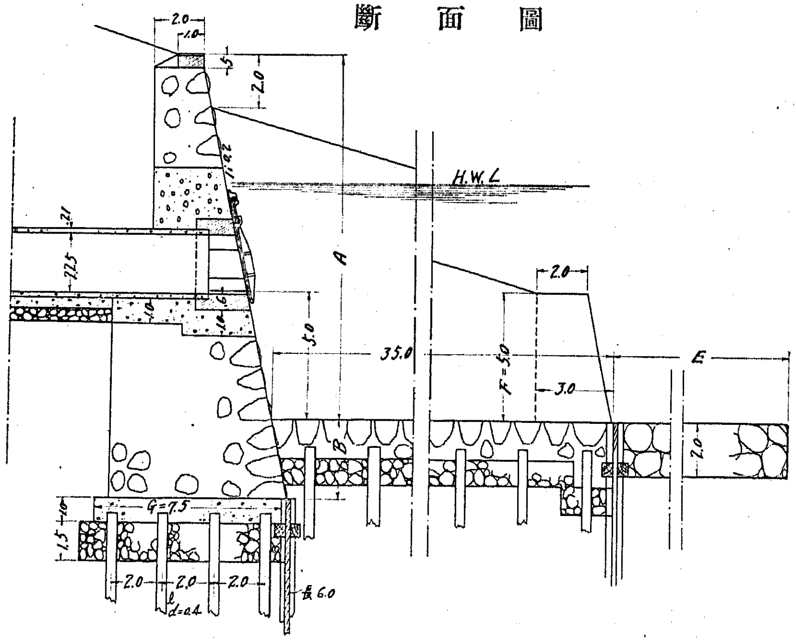

正面圖

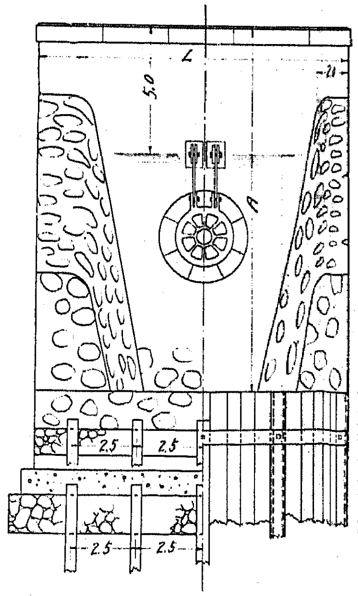

自働扉(A)

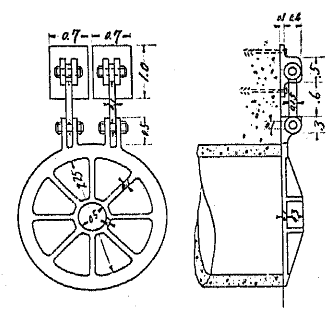

曲尺(A)

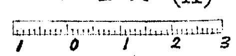

曲尺)其他)

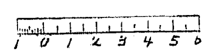

排出口寸法表

工區	番号	管径	$t_寸$	$A_尺$	$B_尺$	$C_尺$	$D_尺$	$E_尺$	$F_尺$	$G_尺$	$L_尺$	$l_尺$	摘要
1	1	1.75	0.5	0.7	4.0	12.0	0	0	0	4.5	15.0	12.0	對岸ニ護岸ヲ施ス [illegible]
2	2	—	—	—	—	—	—	—	—	—	—	—	
3	3	3.00	0.7	11.0	2.0	15.0	6.0	12.0	9.0	6.1	15.0	12.0	
4	4	1.50	0.5	15.0	4.0	10.0	1.5	10.0	3.0	8.5	17.0	12.0	
・	5	3.00	0.7	11.0	2.0	15.0	6.0	12.0	7.0	6.1	15.0	12.0	
5	6	4.00	0.8	11.5	4.0	12.0	0	15.0	4.5	7.0	18.0	12.0	
6	7	2.25	0.6	14.0	3.0	15.0	0	13.0	5.0	7.5	13.0	12.0	
〃	8	—	—	—	—	—	—	—	—	—	—	—	[illegible]
〃	9	4.0	0.8	12.0	3.0	10.0	4.0	15.0	2.0	7.0	18.0	12.0	
7	10	2.25	0.6	14.0	3.0	15.0	0	13.0	5.0	7.5	13.0	12.0	
8	11	3.0	0.7	13.0	3.0	5.0	2.0	12.0	5.0	6.7	15.0	12.0	
9	14	2.0	0.6	16.5	3.0	10.0	2.0	10.0	5.0	6.9	12.0	12.0	
10	15	2.0	0.6	16.5	3.0	10.0	2.0	10.0	5.0	6.9	12.0	12.0	
〃	16	1.5	0.5	11.0	3.0	5.0	2.0	9.0	3.0	5.6	12.0	12.0	
11	17	2.0	0.6	12.0	8.0	15.0	7.0	10.0	5.0	8.5	12.0	12.0	
〃	18	3.5	0.7	11.0	4.0	14.0	0	12.0	4.0	7.0	18.0	12.0	
12	19	3.5	0.7	12.0	5.0	8.0	2.0	9.0	4.0	6.4	15.0	12.0	
13	28	—	—	—	—	—	—	—	—	—	—	—	[illegible]
14	20	1.75	—	9.0	3.0	—	—	6.0	—	4.5	18.0	—	
〃	21	1.75	—	6.0	3.0	—	—	6.0	—	4.0	—	—	
〃	22	1.50	—	10.0	3.0	—	—	6.0	—	5.5	18.0	—	
・	23	開渠吐口		—	—	—	—	—	—	—	—	—	
15	12	1.25	—	3.0	9.0	—	—	—	—	4.6	6.0	—	
・	13	1.25	—	3.0	9.0	—	—	—	—	4.6	6.0	—	
・	24	1.75	—	4.5	7.5	—	—	—	—	4.0	6.0	—	
・	25	1.25	—	4.5	7.5	—	—	—	—	4.4	6.0	—	
・	26	1.25	—	4.5	7.5	—	—	—	—	4.4	6.0	—	
・	27	1.50	—	4.5	7.5	—	—	—	—	4.4	6.0	—	

(中島工學博士記念 日本水道史附圖)

名古屋市排出口其他構造圖

自動開閉扉付排出口

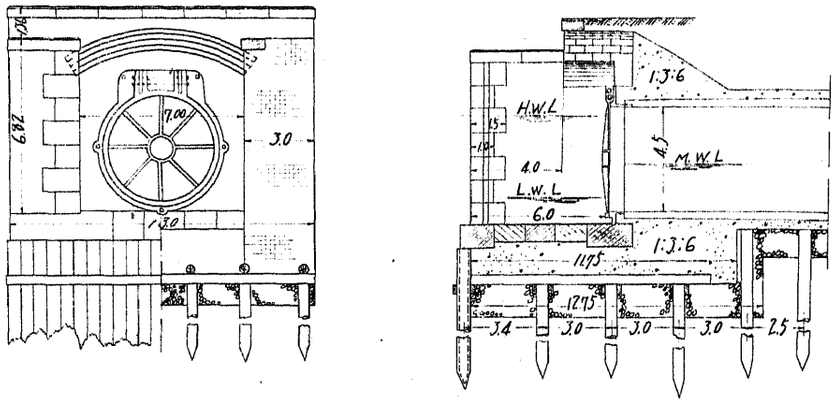

新堀川上流支線排出口

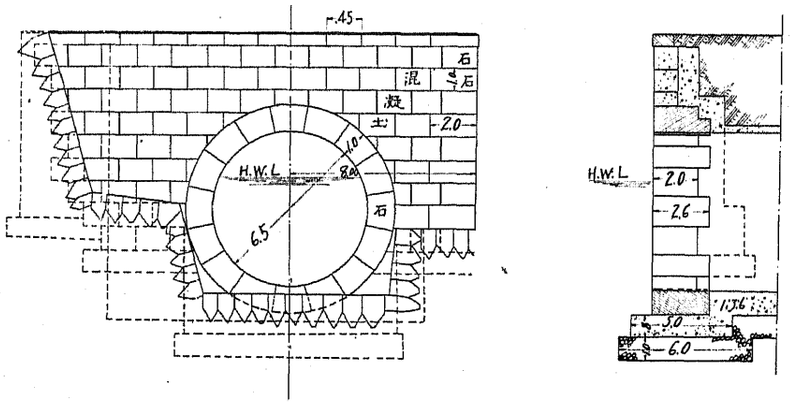

排出口

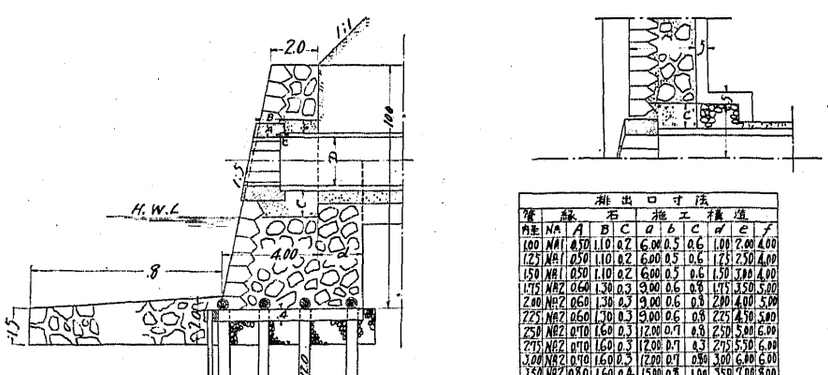

排出口寸法

管	厚	石			施工構造					
内径	NA	A	B	C	a	b	c	d	e	f
1.00	NA1	0.50	1.10	0.2	6.00	0.5	0.6	1.00	2.00	4.00
1.25	NA1	0.50	1.10	0.2	6.00	0.5	0.6	1.25	2.50	4.00
1.50	NA1	0.50	1.10	0.2	6.00	0.5	0.6	1.50	3.00	4.00
1.75	NA2	0.60	1.30	0.3	9.00	0.6	0.8	1.75	3.50	5.00
2.00	NA2	0.60	1.30	0.3	9.00	0.6	0.8	2.00	4.00	5.00
2.25	NA2	0.60	1.70	0.3	9.00	0.6	0.8	2.25	4.50	5.00
2.50	NA2	0.70	1.60	0.3	12.00	0.7	0.8	2.50	5.00	6.00
2.75	NA2	0.70	1.60	0.3	12.00	0.7	0.8	2.75	5.50	6.00
3.00	NA2	0.70	1.60	0.3	12.00	0.7	0.80	3.00	6.00	6.00
3.50	NA2	0.80	1.60	0.4	15.00	0.8	1.00	3.50	7.00	8.00
4.00	NA2	0.80	1.60	0.4	15.00	0.8	1.00	4.00	8.00	8.00
4.50	NA2	0.80	1.60	0.4	15.00	0.8	1.00	4.50	9.00	8.00

開渠

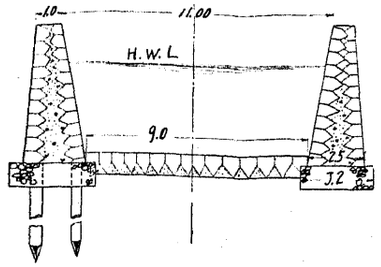

側溝及雨水桝

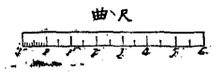

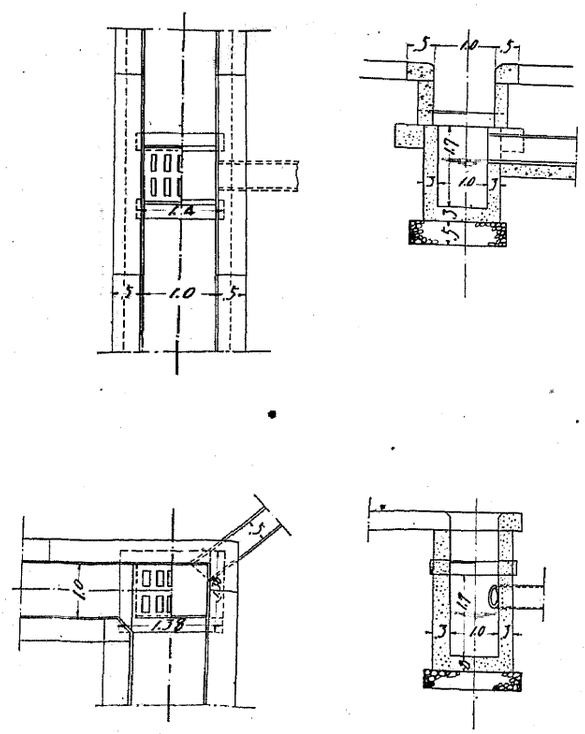

各戸取付圖

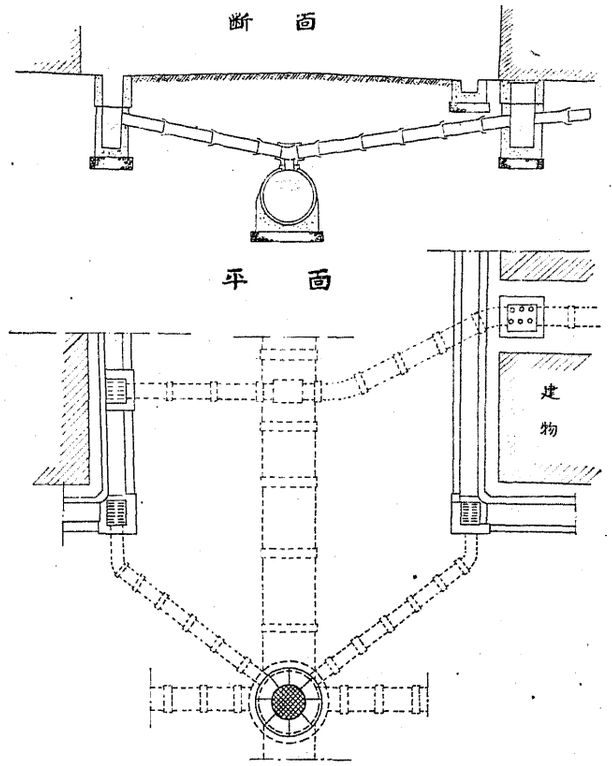

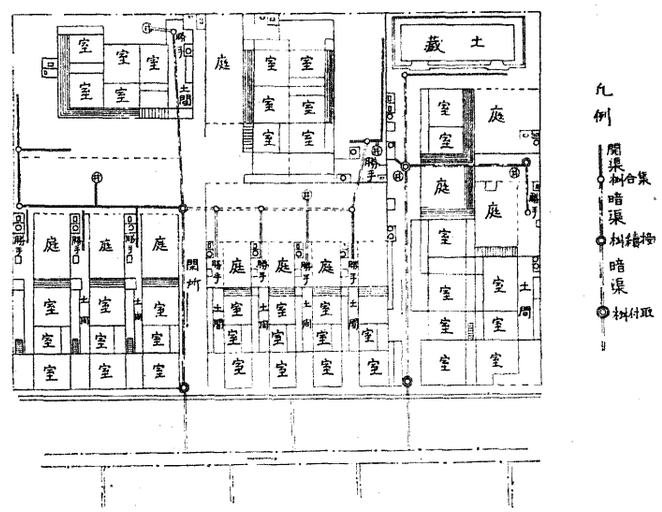

(中島工學博士記念 日本水道史附圖)

靜岡市側溝其他構造圖

No. XX

取付桝用鉄筋混凝土塊

(混凝土調合 1:2:4
鉄筋径 3/16" 丸棒)

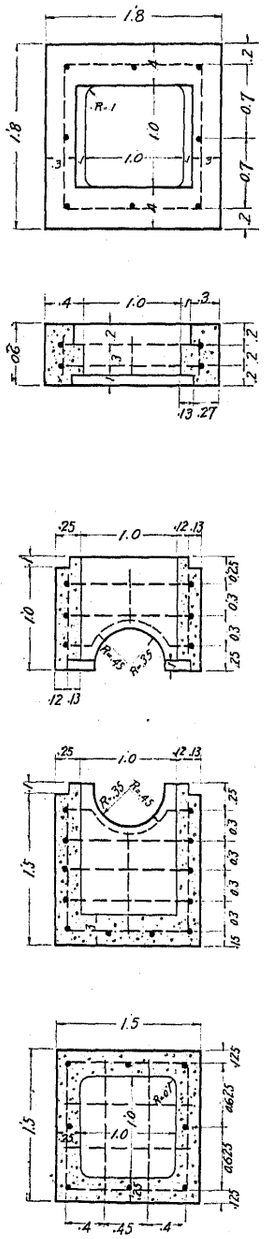

Ⓒ

Ⓑ

Ⓐ

(中島工學博士記念『日本水道史』附圖)

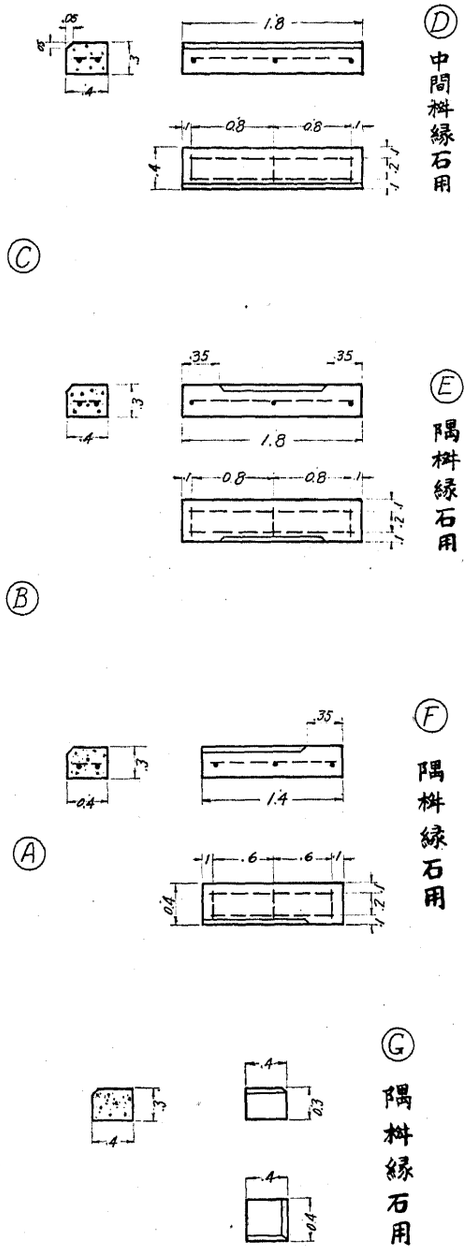

Ⓓ 中間桝縁石用

Ⓔ 隅桝縁石用

Ⓕ 隅桝縁石用

Ⓖ 隅桝縁石用

新築側溝用鉄筋混凝土塊

(混凝土調合 1:3:6
鉄筋径 3/16" 丸棒)

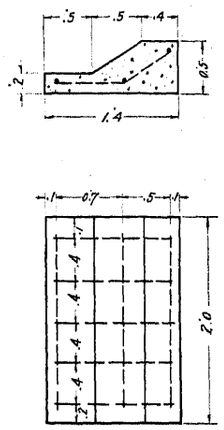

改築側溝

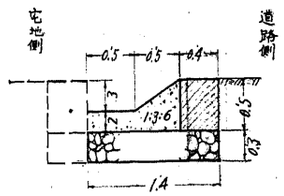

新築側溝

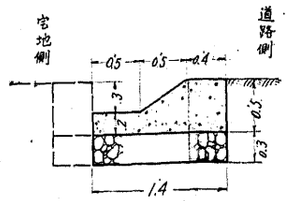

曲尺

桝及取付管接續一般圖

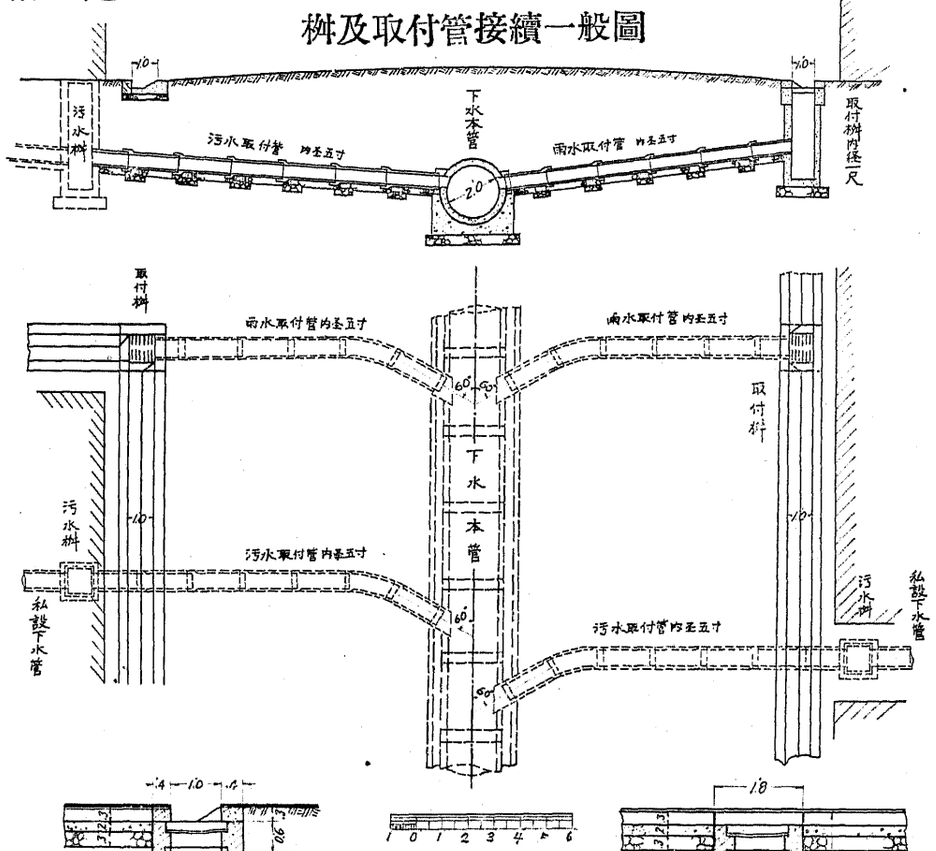

隅取付桝(内径一尺)

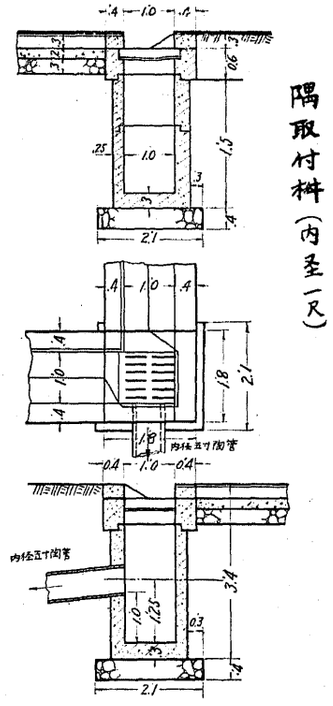

曲尺

中間取付桝(内径一尺)

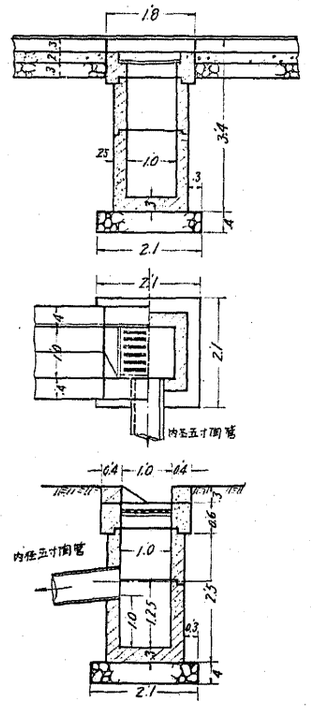

静岡市用水路付替構造圖

No. XXI

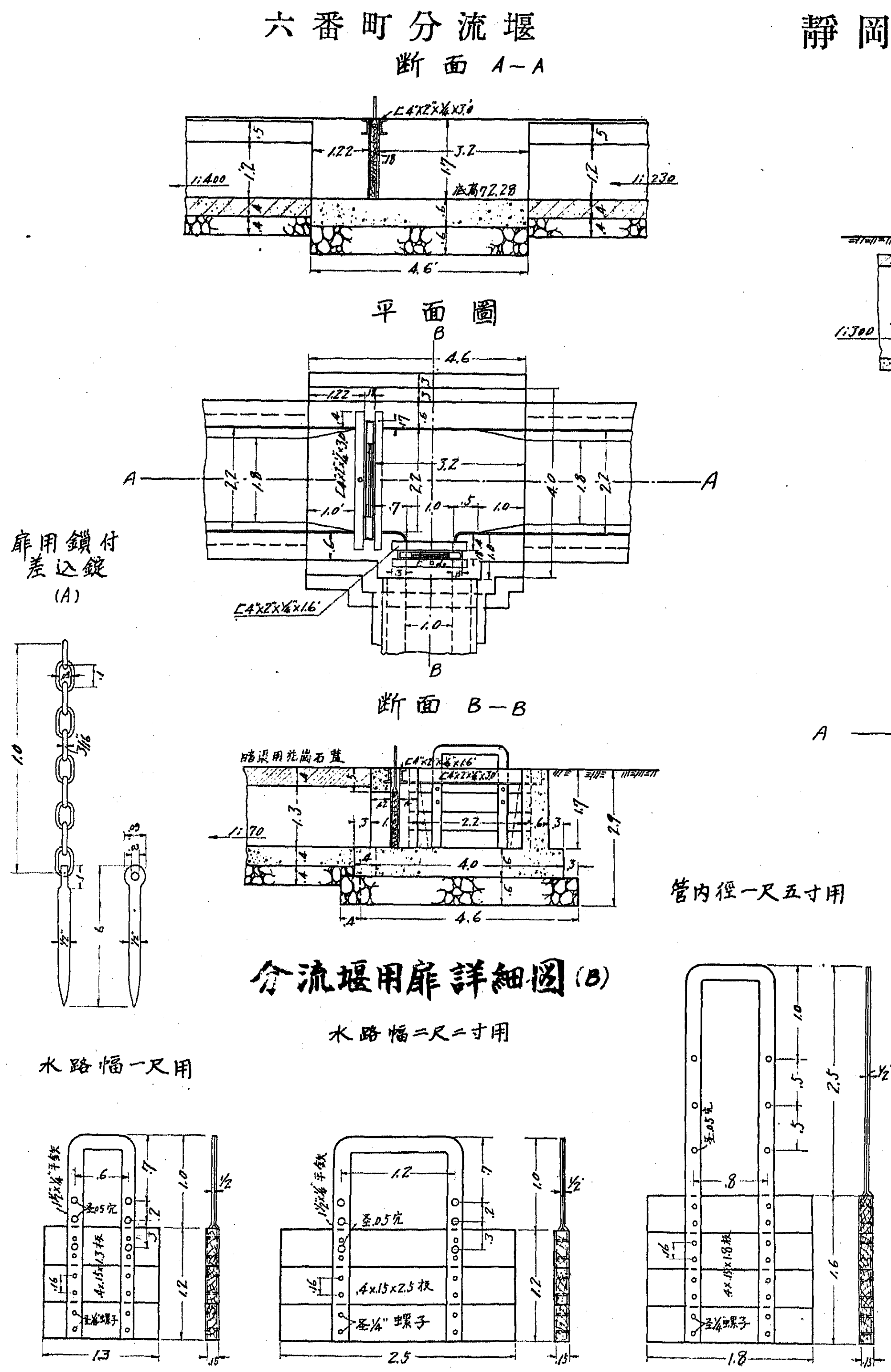

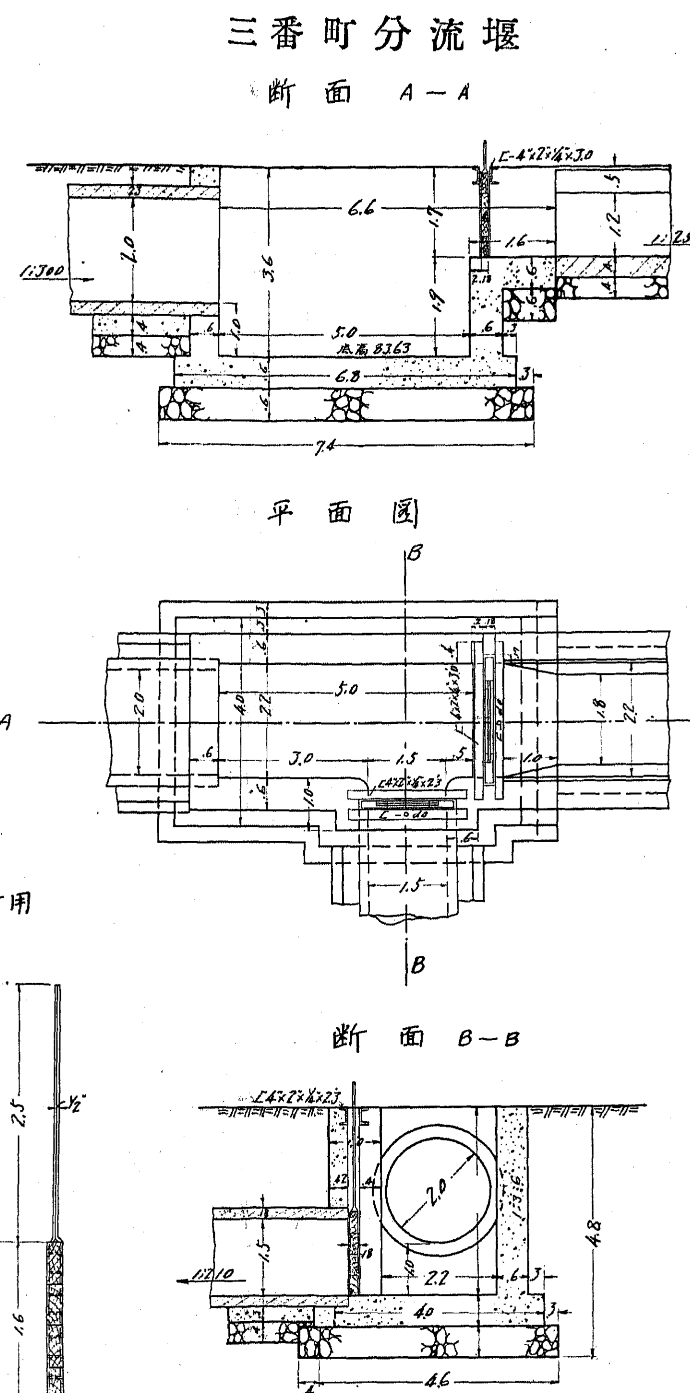

安西内新田

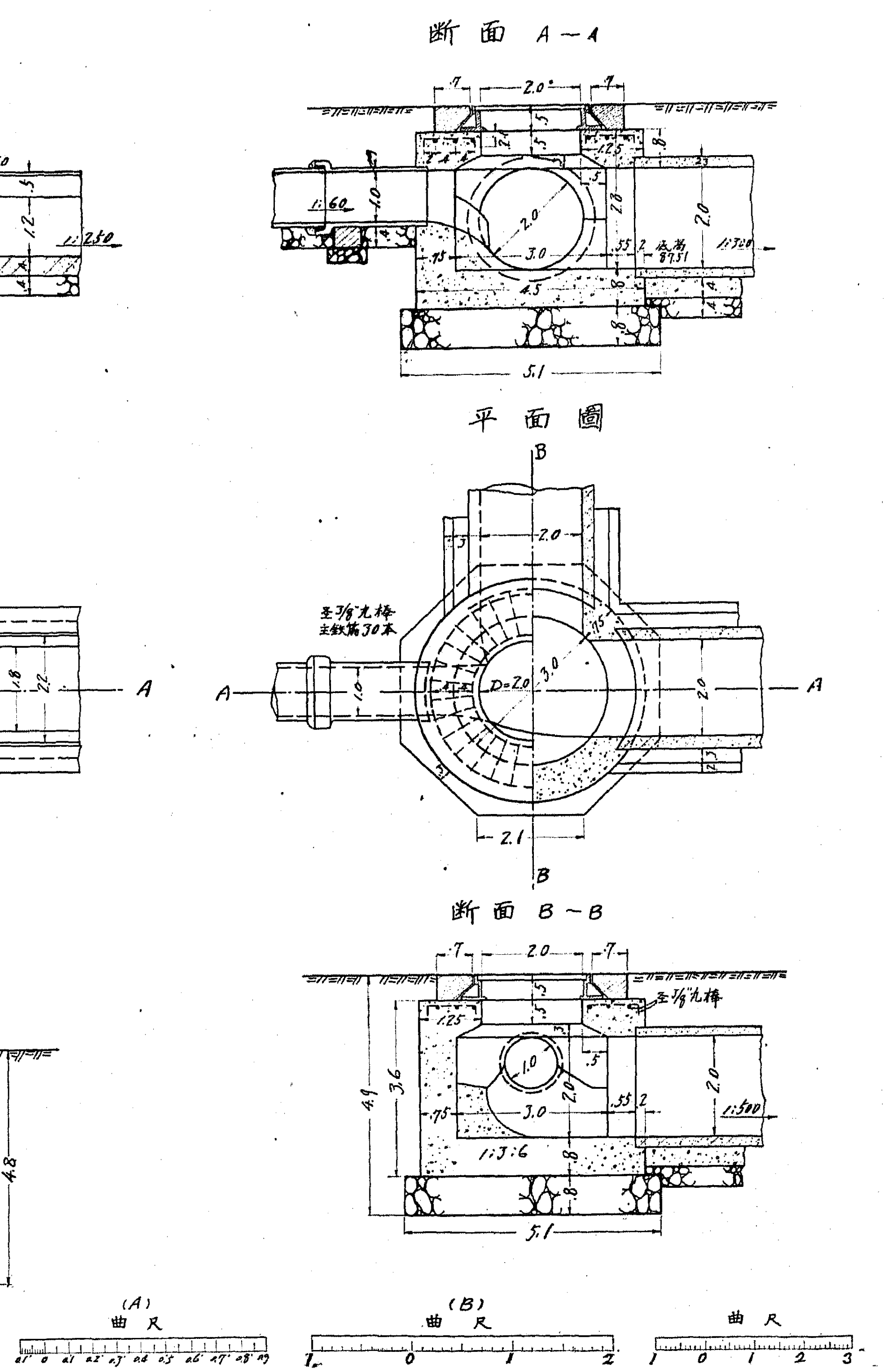

(中島工學博士記念 日本水道史附圖)

靜岡市用水取入口構造圖

第五用水取入口

平面図

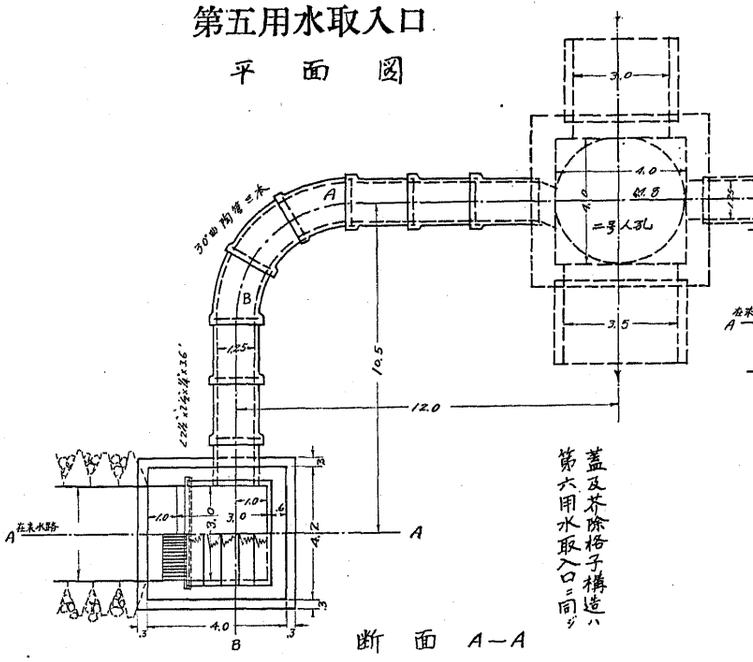

断面 A－A

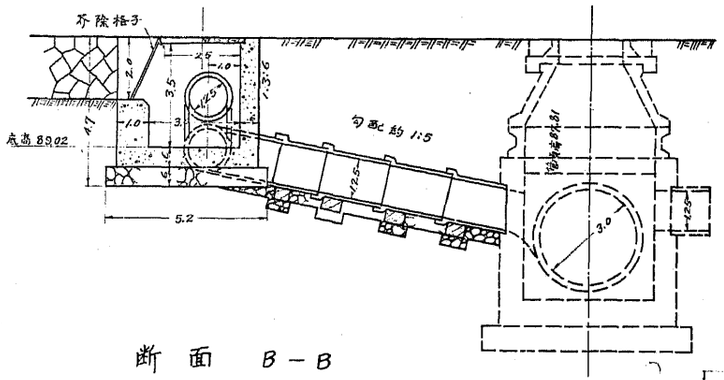

断面 B－B

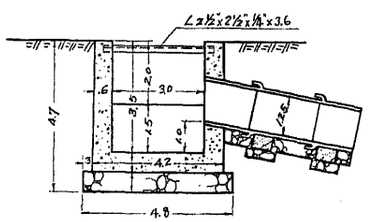

第六用水取入口

平面図

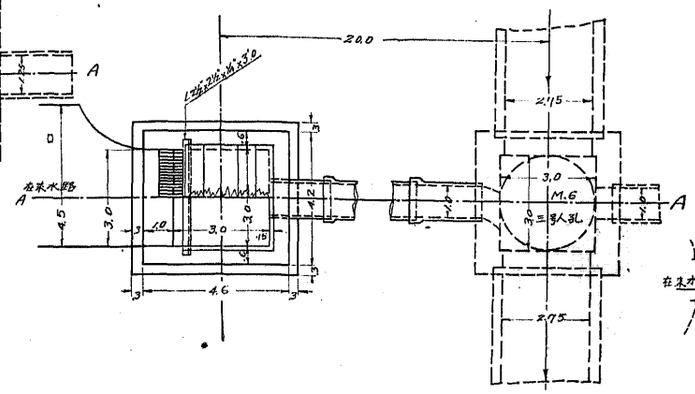

断面 A－A

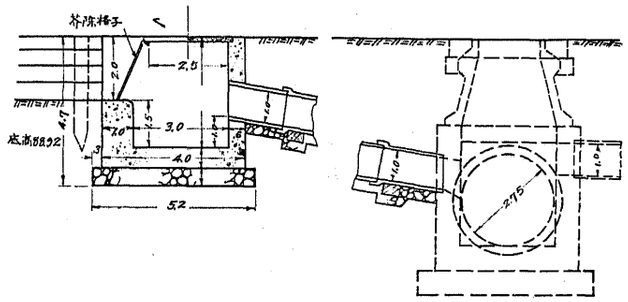

芥除格子詳細図

(A)

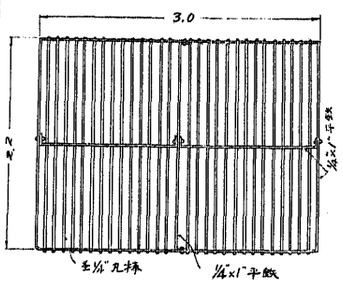

蓋詳細図

(B)

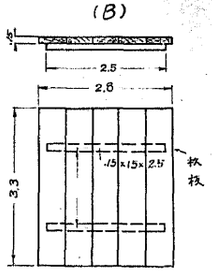

第七用水取入口

平面図

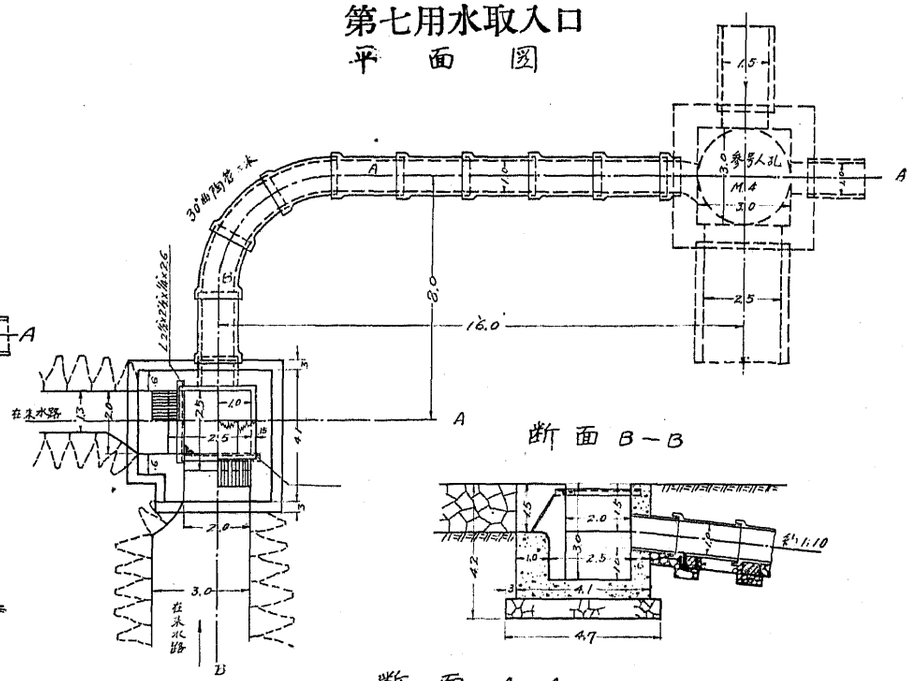

断面 B－B

断面 A－A

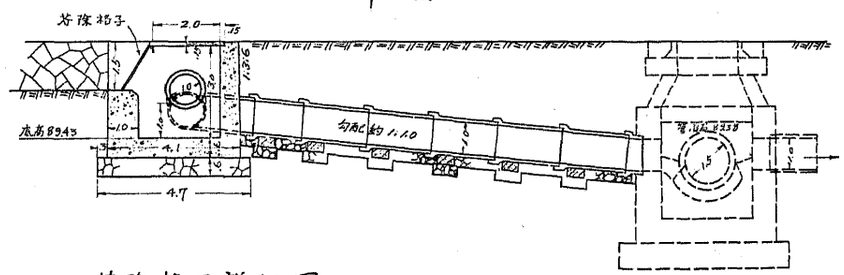

芥除格子詳細図

(A)

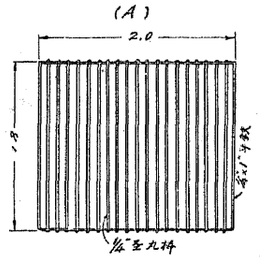

蓋詳細図

(B)

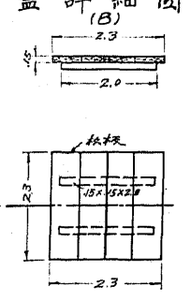

(A) 曲尺

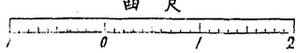

(B) 曲尺

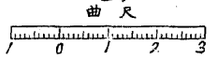

曲尺

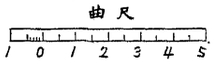

(中島工學博士記念 日本水道史附圖)

大阪市北部抽水所圖

No. XXIII

砂溜井喞筒室及吐口平面圖

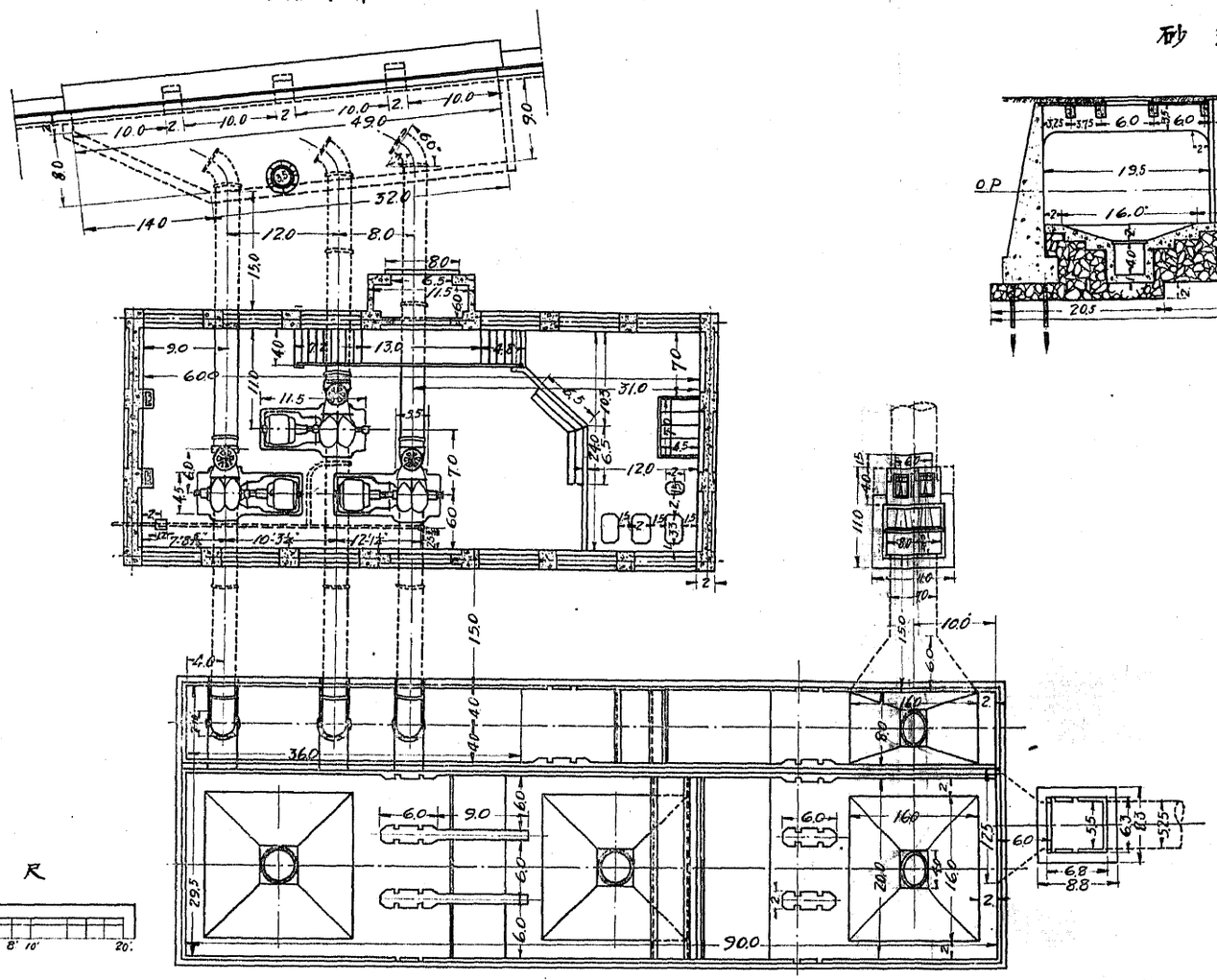

砂溜井及喞筒井縱斷面圖

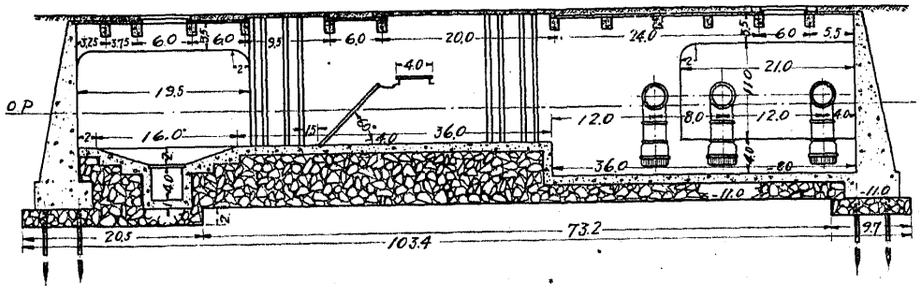

避溢溝縱斷面圖

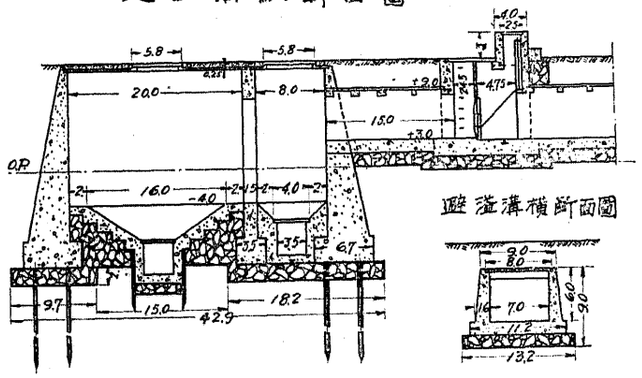

避溢溝横斷面圖

吐口正面圖

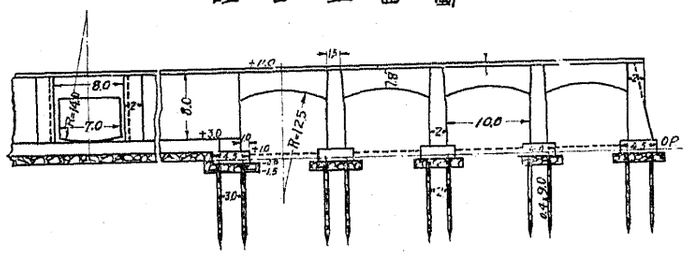

曲尺

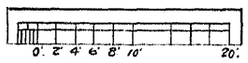

砂溜井縱斷面圖

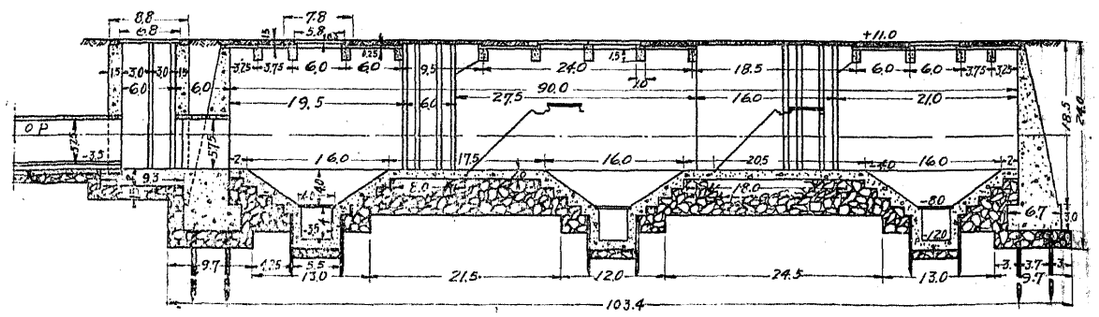

砂溜井横斷面圖

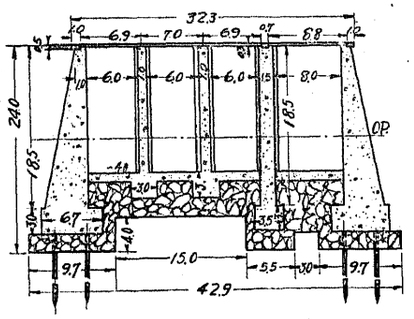

吐口横斷面圖

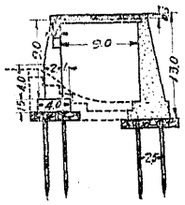

曲尺

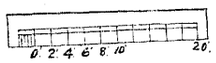

(中島工學博士記念 日本水道史附圖)

東京市三河島汚水處分場平面圖

No. XXIV

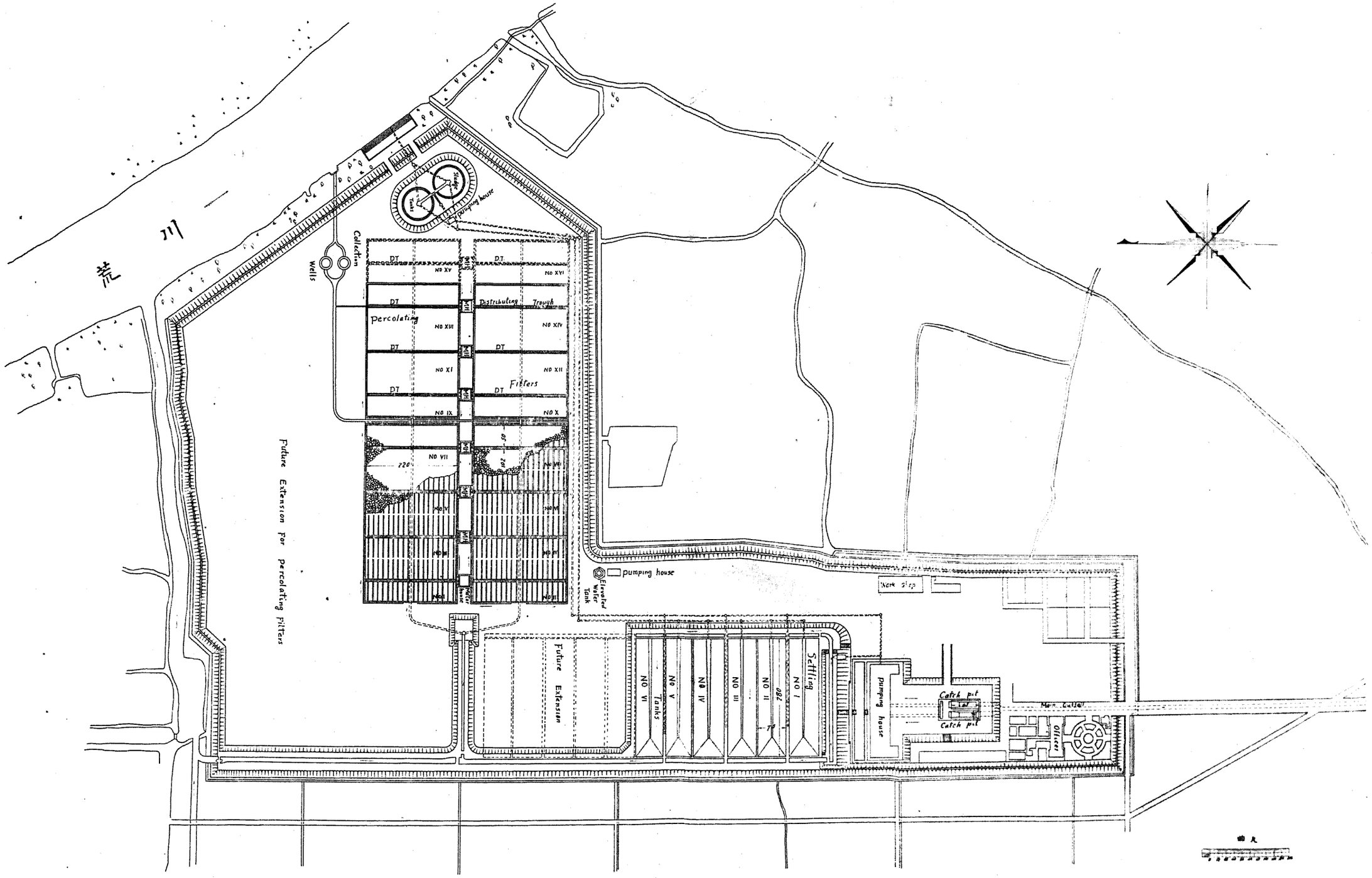

(中島工學博士記念 日本水道史附圖

東京市三河島汚水處分場沈砂槽圖

No. XXV

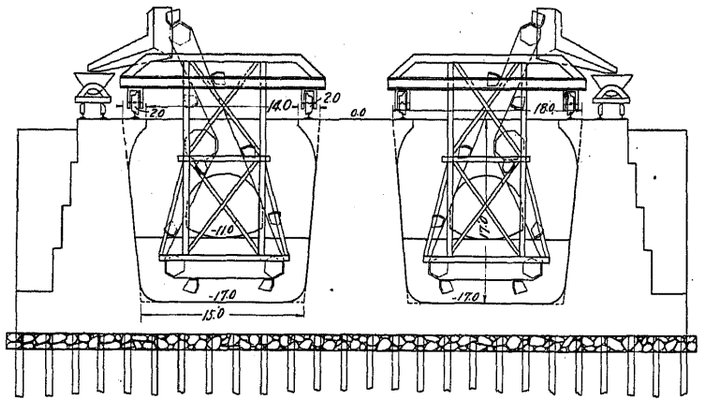

右　側

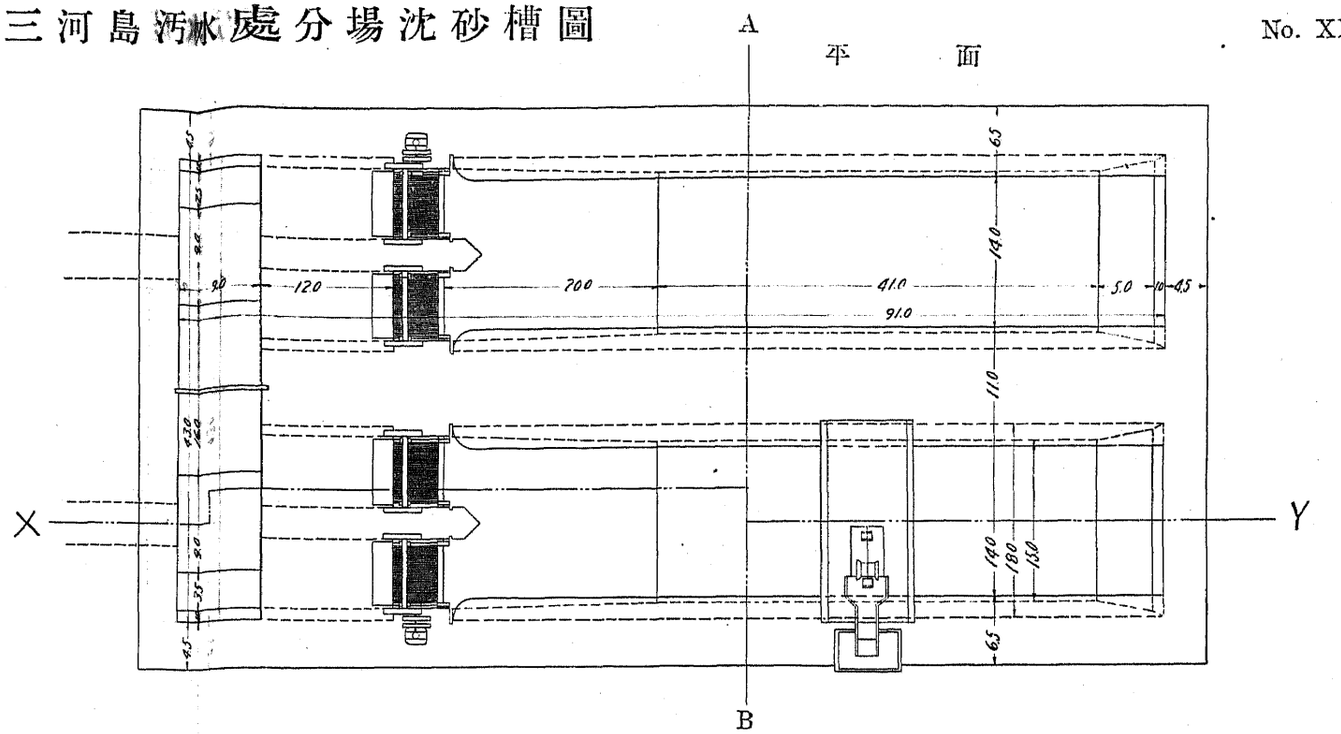

斷　面 AB

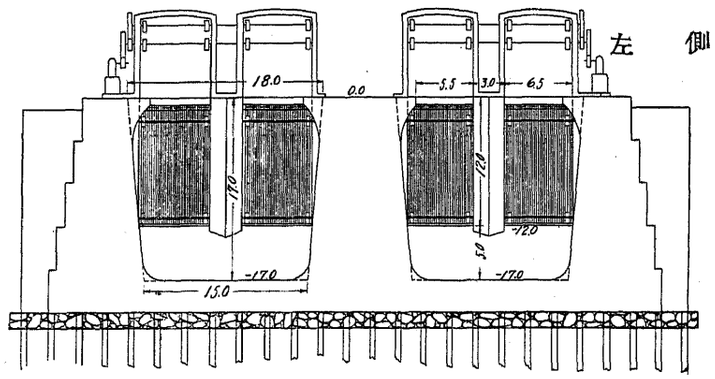

左　側

斷　面 XY

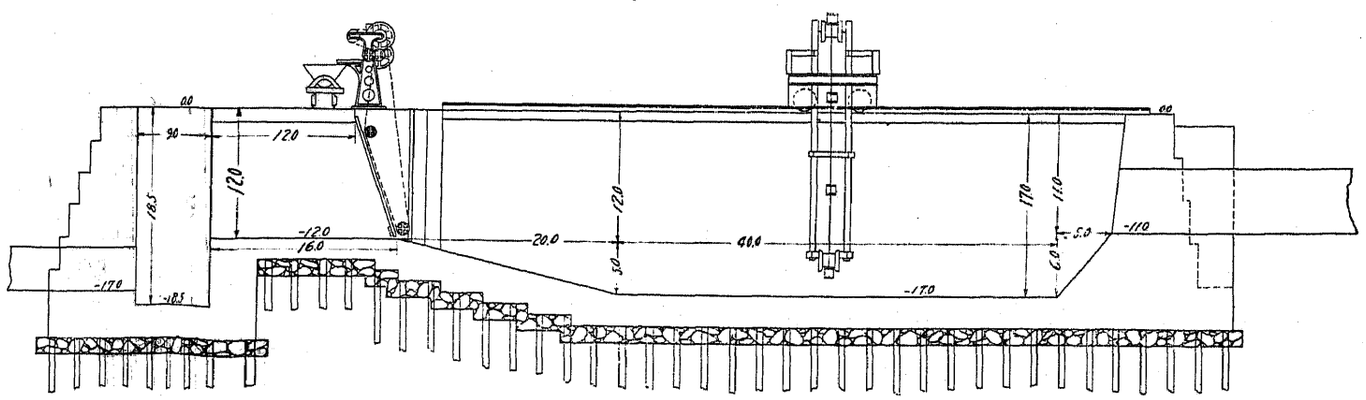

曲尺

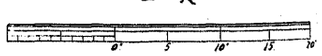

(中島工學博士記念　日本水道史附圖)

東京市三河島汚水處分場沈澱池圖

No. XXVI

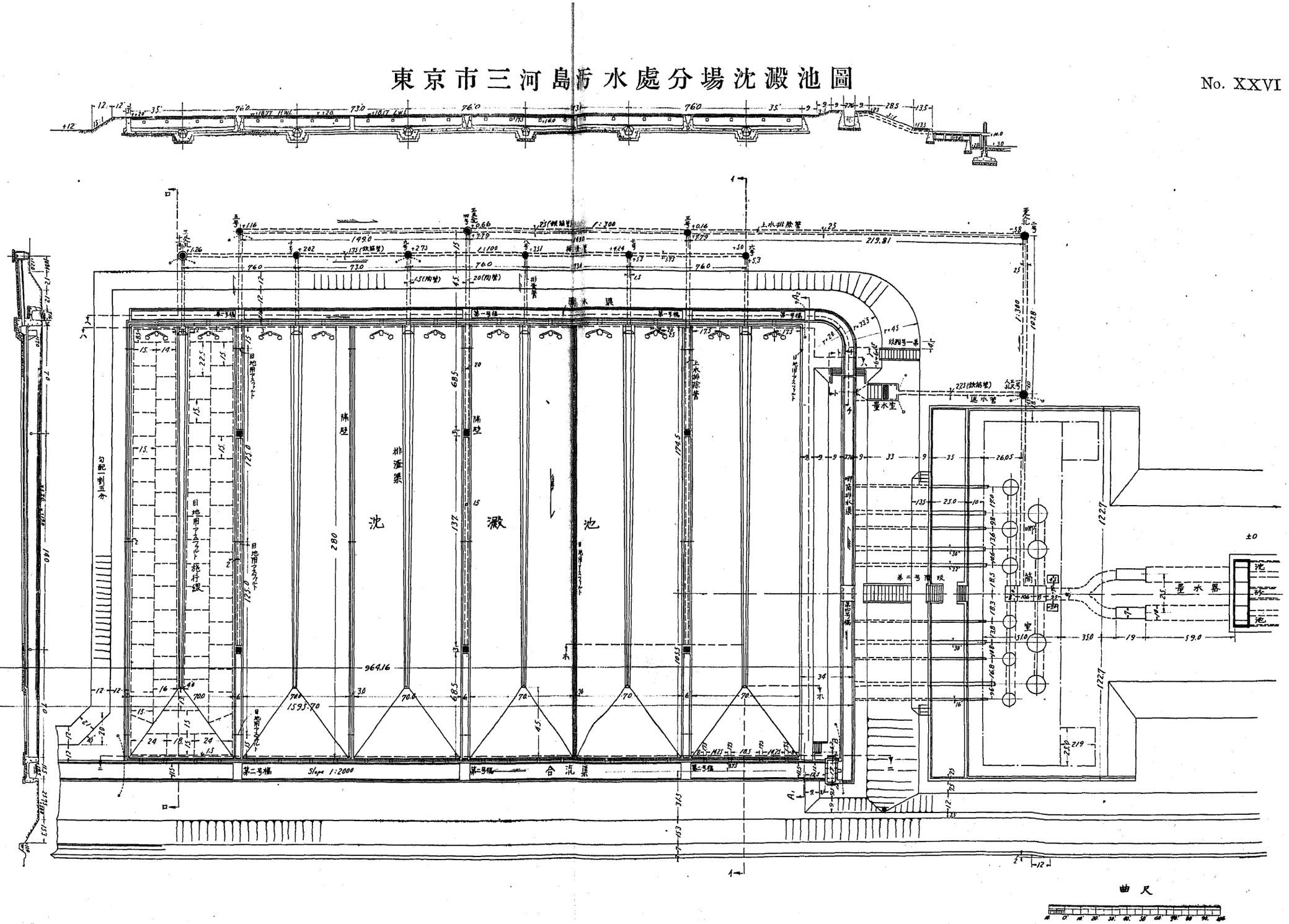

No.XXVII

東京市三河島汚水處分場喞筒室圖

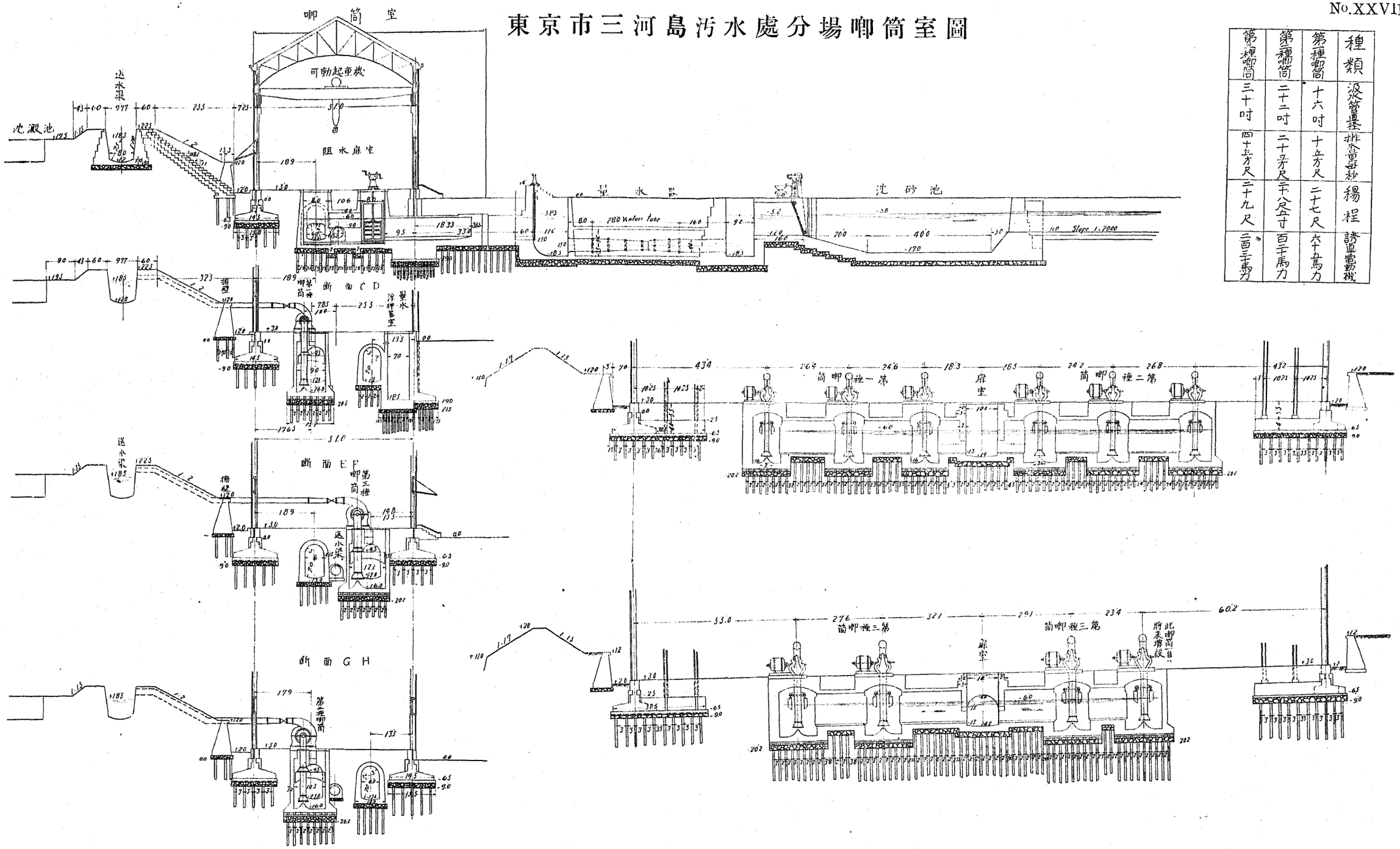

種類	第一種喞筒	第二種喞筒	第三種喞筒
汲管口徑	十六吋	二十二吋	三十吋
排水量毎秒	十立方尺	二十立方尺	四十立方尺
揚程	二十七尺	三十八尺五寸	二十九尺
誘導電動機	六十五馬力	百三十馬力	二百三十馬力

東京市三河島汚水場濾過床圖

No. XXVIII

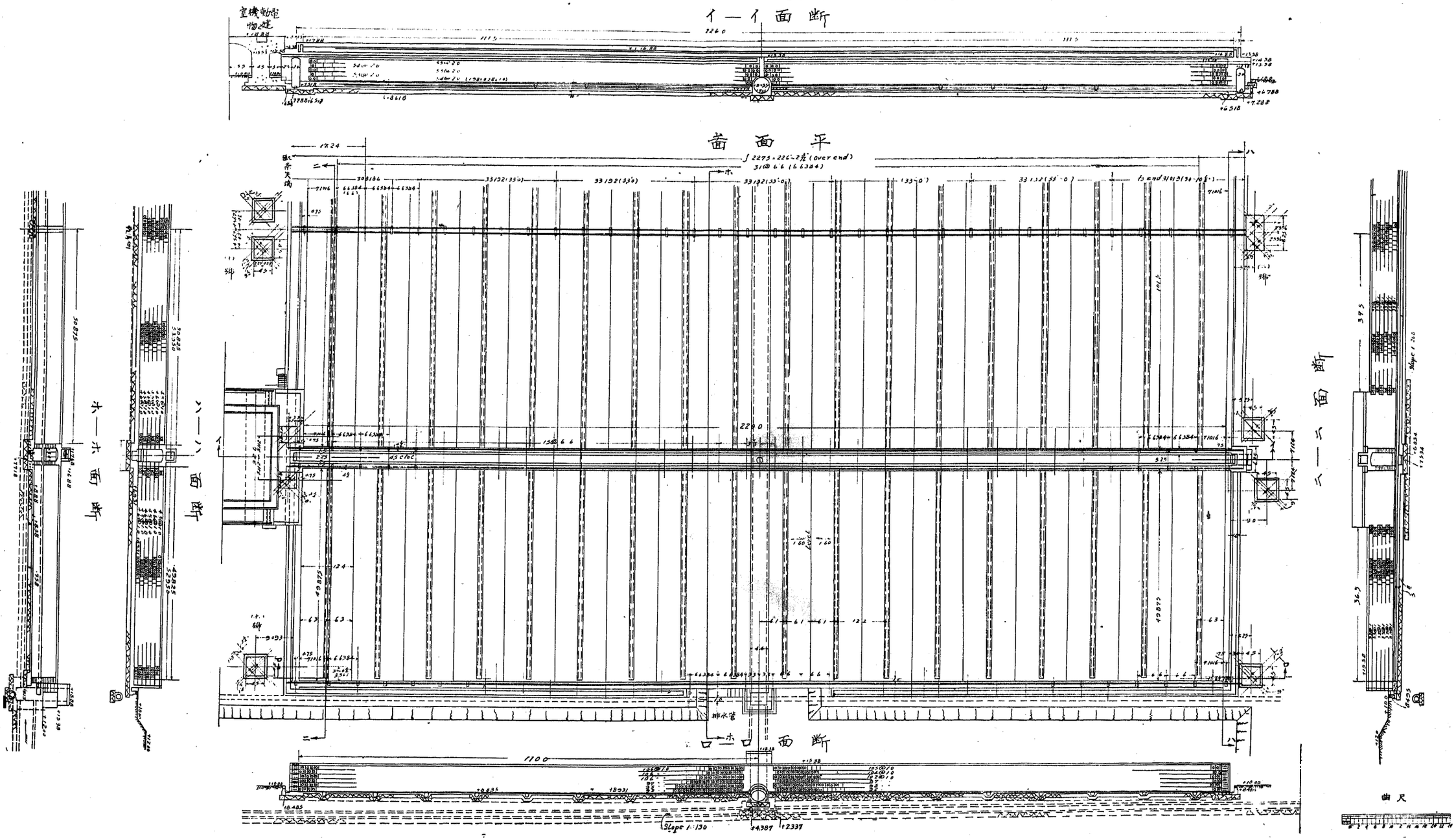

中島工學博士記念 日本水道史附圖

東京市汚水處分場沈澱井圖

平面圖

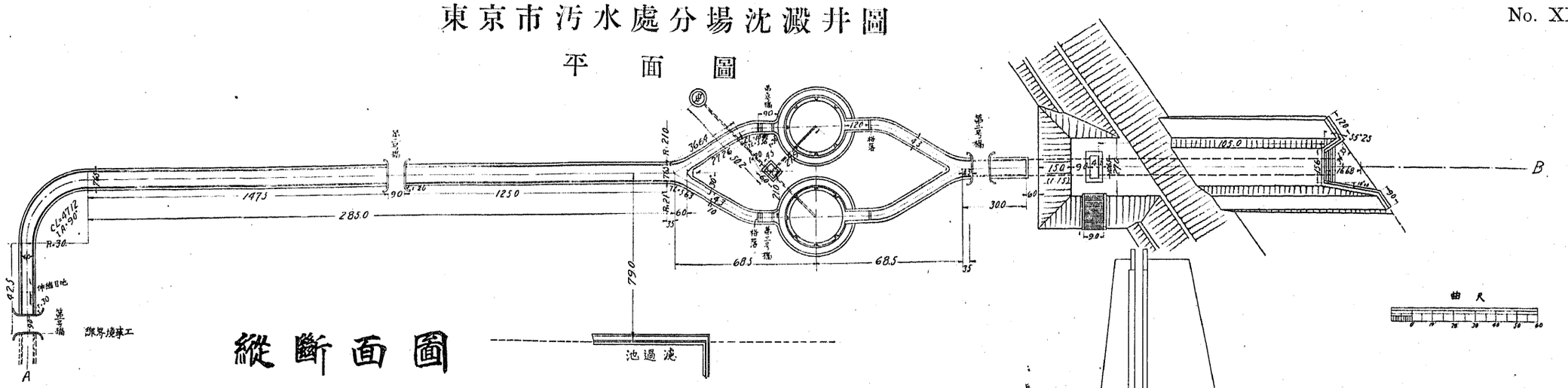

縦断面圖

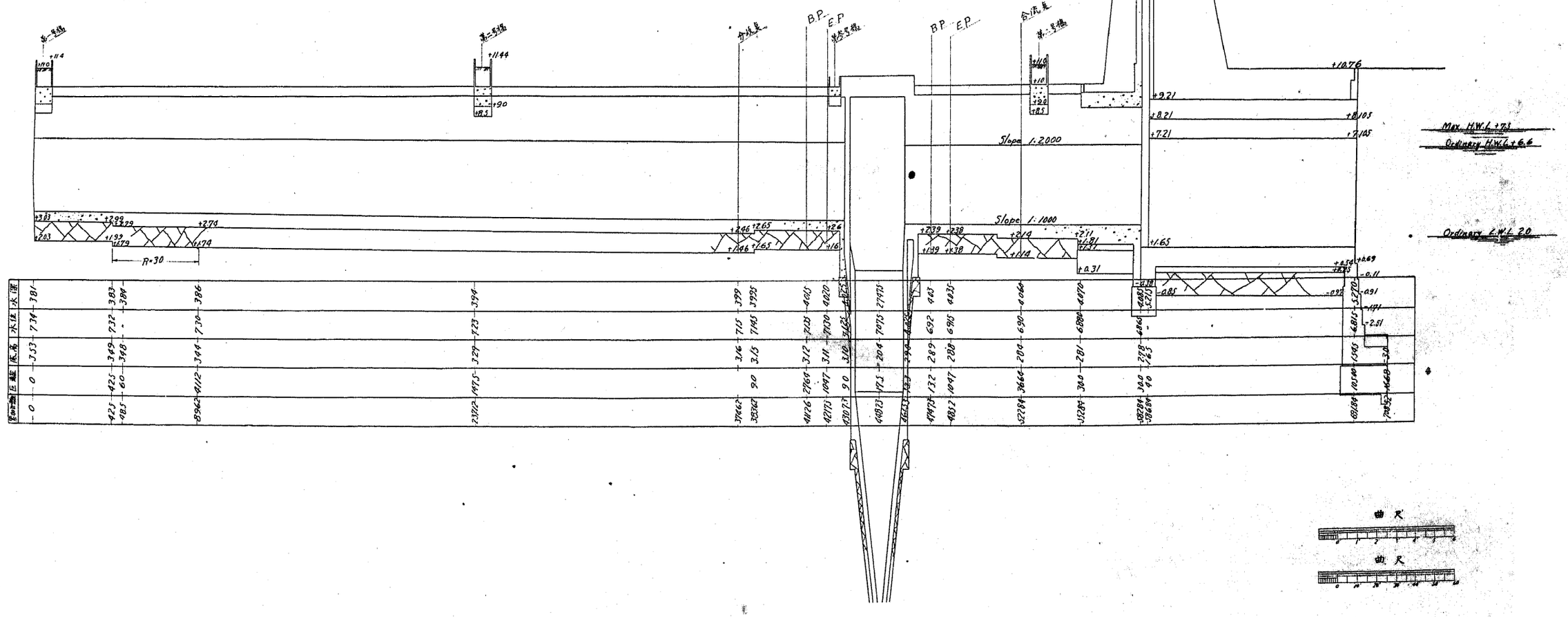

東京市三河島汚水處分場滓渣槽圖

No. XXX

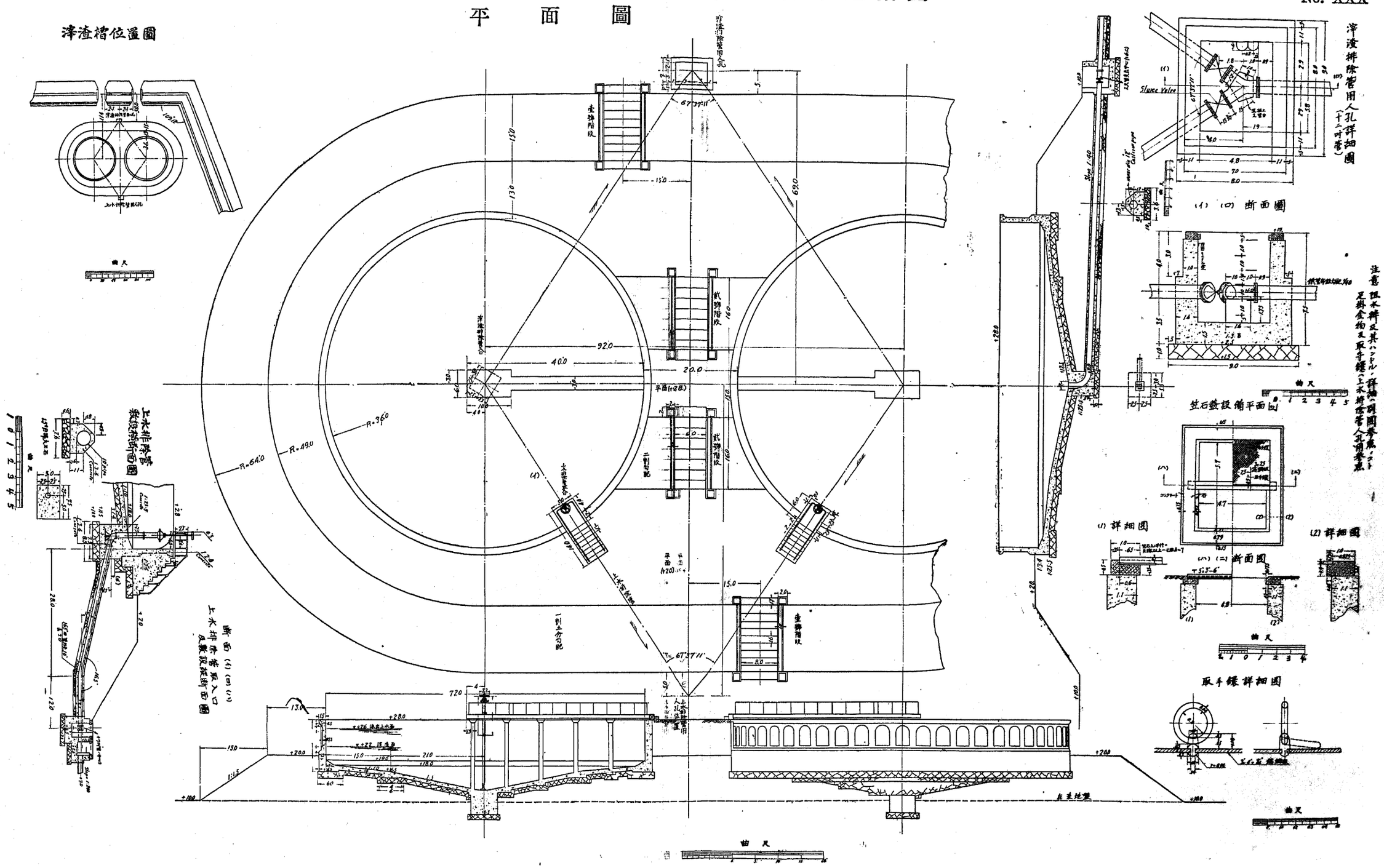

(中島工學博士記念 日本水道史附圖)